ROMÂNIA
JUDEŢUL CLUJ
CONSILIUL LOCAL
COMUNA FLORESTI
Nr. înreg. 220 din 18.11.2026

Avizat secretar general,
Orza Alin-Răzvan

Orza Alin-Razvan
Digitally signed by Orza Alin-Razvan
Date: 2026.11.20 16:43:32 +02'00'

PROIECT DE HOTĂRÂRE

privind exprimarea acordului pentru realizarea lucrării „BRANȘAMENT ELECTRIC SUBTERAN PENTRU LOCUINȚĂ SEMICOLECTIVĂ CU DOUĂ UNITĂȚI LOCATIVE”, comuna Florești, loc. Florești, str. Alexandru cel Mare, nr. 21, județul Cluj, pe terenurile identificate în Cartea Funciară Florești nr. 82223, 57241 cu nr. CAD 82223, 57241, aparținând domeniului public al comunei Florești

CONSILIUL LOCAL FLOREȘTI, întrunit în ședință ordinară în data de noiembrie 2026,

Luând în discuție Proiectul de hotărâre privind exprimarea acordului pentru realizarea lucrării **„BRANȘAMENT ELECTRIC SUBTERAN PENTRU LOCUINȚĂ SEMICOLECTIVĂ CU DOUĂ UNITĂȚI LOCATIVE”**, comuna Florești, loc. Florești, str. Alexandru cel Mare, nr. 21, județul Cluj, pe terenurile identificate în Cartea Funciară Florești nr. **82223, 57241** cu nr. CAD **82223, 57241**, aparținând domeniului public al comunei Florești,

Analizând Referatul de *aprobare nr.* ***97688 din 18.11.2026*** *întocmit* de primarul comunei Florești Pivariu Bogdan Nicolae,

În conformitate cu art. 582 din Legea nr. 169/2026 privind Codul amenajării teritoriului, urbanismului și construcțiilor,

În temeiul art. 129 și 139 din OUG nr. 57/2019 privind codul administrativ,

H O T Ă R Ă Ș T E :

Art. 1. Se emite acordul pentru realizarea lucrării **„BRANȘAMENT ELECTRIC SUBTERAN PENTRU LOCUINȚĂ SEMICOLECTIVĂ CU DOUĂ UNITĂȚI LOCATIVE”**, comuna Florești, loc. Florești, str. Alexandru cel Mare, nr. 21, județul Cluj, pe terenurile identificate în Cartea Funciară Florești nr. **82223, 57241** cu nr. CAD **82223, 57241**, conform documentației tehnice **nr. 3/2026**, elaborată de S.C. RM ELECTRIC S.R.L., anexată la prezenta.

Art. 2. Prezenta hotărâre se comunică, prin intermediul secretarului general al comunei Florești, în termen de maximum 10 zile lucrătoare de la adoptare, Primarului Comunei Florești, Prefectului Județului Cluj și se aduce la cunoștință publică, în termen de 5 zile de la data comunicării oficiale către prefect, prin afișare la sediul Primăriei, respectiv pe pagina de internet aferentă www.floresticluj.ro.

INIȚIATOR,

PRIMAR PIVARIU BOGDAN NICOLAE

PIVARIU BOGDAN-NICOLAE
Digitally signed by PIVARIU BOGDAN-NICOLAE
Date: 2026.11.20 16:55:36 +02'00'

ROMÂNIA
PRIMĂRIA COMUNEI FLOREŞTI
Floreşti, Str. Avram Iancu, Nr. 170, jud. Cluj
Tel./Fax: 0264 265 101
Web: www.floresticluj.ro

Nr. înreg. 97688

Data: 18.11.2026

CĂTRE

CONSILIUL LOCAL FLOREȘTI

PIVARIU BOGDAN NICOLAE, în calitate de primar al comunei Florești,

În temeiul prevederilor art. 136, alin. (1) din O.U.G. nr. 57/2019 privind Codul Administrativ, cu modificările și completările ulterioare, inițiez proiectul de hotărâre privind exprimarea acordului pentru realizarea lucrării **„BRANȘAMENT ELECTRIC SUBTERAN PENTRU LOCUINȚĂ SEMICOLECTIVĂ CU DOUĂ UNITĂȚI LOCATIVE”**, comuna Florești, loc. Florești, str. Alexandru cel Mare, nr. 21, județul Cluj, pe terenurile identificate în Cartea Funciară Florești nr. **82223, 57241** cu nr. CAD **82223, 57241**, aparținând domeniului public al comunei Florești, proiect în susținerea căruia înaintez următorul:

REFERAT DE APROBARE

Prezentul proiect are la bază Cererea nr. **90358/19.10.2026**, împreună cu Certificatul de Urbanism nr. **177/01.04.2026** și documentația tehnică **nr. 3/2026**, elaborată de S.C. RM ELECTRIC S.R.L., prin care se evidențiază intenția de realizare a unui branșament electric subteran pentru locuința semicolectivă cu două unități locative situată în comuna Florești, loc. Florești, str. Alexandru cel Mare, nr. 21, județul Cluj.

Analizând considerentele menționate și având în vedere rolul autorității deliberative de administrator al patrimoniului unității administrativ-teritoriale Florești apreciez oportun și legal prezentul proiect de hotărâre și solicit Consiliului Local Florești aprobarea acestuia.

PRIMAR

PIVARIU BOGDAN NICOLAE

PIVARIU BOGDAN-NICOLAE
Digitally signed by PIVARIU BOGDAN-NICOLAE
Date: 2026.11.20 16:55:46 +02'00'

ROMÂNIA
PRIMĂRIA COMUNEI FLOREŞTI
Floreşti, Str. Avram Iancu, Nr. 170, jud. Cluj
Tel./Fax: 0264 265 101
Web: www.florestiCluj.ro

Nr. înreg. 97691

Data: 18.11.2026

CONSILIULUI LOCAL AL COMUNEI FLOREȘTI

Instituția Primarului Comunei Florești prin Compartimentul Urbanism și Amenajarea Teritoriului, având în vedere prevederile OUG nr. 57/2019 privind Codul administrativ, a art. 582 din Legea nr. 169/2026 privind Codul amenajării teritoriului, urbanismului și construcțiilor, prezintă următorul:

RAPORT privind aprobarea

„BRANȘAMENT ELECTRIC SUBTERAN PENTRU LOCUINȚĂ SEMICOLECTIVĂ CU DOUĂ UNITĂȚI LOCATIVE", comuna Florești, loc. Florești, str. Alexandru cel Mare, nr. 21, județul Cluj, pe terenurile identificate în Cartea Funciară Florești nr. 82223, 57241 cu nr. CAD 82223, 57241

BENEFICIAR:MARC FLORIN ADRIAN

LOCALIZARE: comuna Florești, loc. Florești, str. Alexandru cel Mare, nr. 21, județul Cluj, pe terenurile identificate în Cartea Funciară Florești nr. 82223, 57241 cu nr. CAD 82223, 57241

EXPUNERE DE MOTIVE

Luând în considerare certificatul de urbanism nr. **177/01.04.2026** emis de primarul comunei Florești, având ca scop "*Branșament electric subteran"* pentru imobilul situat în comuna Florești, loc. Florești, str. Alexandru cel Mare, nr. 21, județul Cluj (nr. CAD 90504), precum și cererea nr. **90358/19.10.2026**, potrivit căreia traseul branșamentului presupune lucrări subterane cu intervenții în zona drumurilor aparținând domeniului public, identificate prin nr. CAD 82223 și 57241, s-a solicitat acordul Consiliului Local Florești în calitate de administrator al domeniului public și privat al Comunei Florești.

DOCUMENTAȚIA TEHNICĂ CUPRINDE URMĂTOARELE DATE:

Conform Avizului Tehnic de Racordare nr. **6010260201634/12.02.2026**, emis de Distribuție Energie Electrică România – Sucursala Cluj-Napoca:

- Locul de consum: locuință semicolectivă cu două unități locative, utilizator MARC FLORIN ADRIAN, amplasat în comuna Florești, loc. Florești, str. Alexandru cel Mare, nr. 21, județul Cluj; în prezent imobilele nu sunt racordate la rețeaua electrică de distribuție;

- Puterea aprobată: puterea maximă simultană ce poate fi absorbită – **10,00 kW**;

- Punctul de racordare: **Firida W-2, PTAb 00023 Cartier 3 Florești** (PTAb Cartier 3 Florești 20/0,4 kV, 400 kVA, cu plecări libere în tabloul de distribuție de joasă tensiune – TDRI);

- Lucrări pentru realizarea instalației de racordare: branșament electric subteran din Firida W-2 a PTAb 00023 Cartier 3 Florești, cu montarea unei firide de rețea și a unei firide FDCP2T, conform planșelor de detaliu din documentație; tipul și secțiunea cablului: Acyaby 3x150+70 mmp

- Conform Planului de situație (proiect nr. 3/2026, faza D.T.A.C., întocmit de S.C. RM ELECTRIC S.R.L.), cablul proiectat are o lungime de **162 m** și se pozează prin săpătură deschisă, în spațiu verde, carosabil pietruit și trotuar pietruit, pe traseul dintre PTAb 00023 Cartier 3 Florești și imobilul beneficiarului;

- Punctul de măsurare și modul de măsurare a energiei electrice la nivelul de tensiune de 400 V

- - Punctul de delimitare a instalațiilor: la nivelul de tensiune de 0,4 kV, la bornele coloanei de ieșire din FDCP-2T

- Valoarea tarifului de racordare: **20.752,81 lei**, inclusiv TVA;

- Pentru instalația de racordare este necesară obținerea acordului administratorului drumului, traseul afectând drumurile din domeniul public identificate prin nr. CAD 82223 și 57241.

Extras de Carte Funciară Florești nr. 82223, 57241 cu nr. CAD 82223, 57241

BIROUL URBANISM PROPUNE: DISCUTAREA ȘI APROBAREA PROIECTULUI DE HOTĂRÂRE ÎN CONFORMITATE CU SOLICITAREA

Arh. LĂDARIU ALEXANDRU

Ladariu Alexandru

Digitally signed by Ladariu Alexandru
Date: 2026.11.20 12:34:10 +02'00'

JUDEȚUL CLUJ
PRIMĂRIA COMUNEI FLOREȘTI
Data: 1.4.2026 Nr. 9035

CĂTRE
CONSILIUL LOCAL AL COMUNEI FLOREȘTI
Prin Primăria Comunei Florești, județul Cluj

CERERE

privind emiterea acordului pentru executarea unui branșament electric subteran

Subsemnatul **MARC FLORIN ADRIAN**, identificat cu cartea de identitate seria CJ nr. 1025430, domiciliat în localitatea Florești, str. Magnoliei nr. 22, județul Cluj, în calitate de proprietar și beneficiar al investiției, vă adresez prezenta **cerere**.

Solicit emiterea acordului necesar pentru realizarea lucrării **„BRANȘAMENT ELECTRIC SUBTERAN PENTRU LOCUINȚĂ SEMICOLECTIVĂ CU DOUĂ UNITĂȚI LOCATIVE”**, amplasată în comuna Florești, str. Alexandru cel Mare nr. 21, județul Cluj.

Conform planului de situație și documentației tehnice întocmite pentru investiție, traseul branșamentului presupune lucrări subterane cu intervenții în zona drumurilor aparținând domeniului public, identificate în documentație inclusiv prin numerele cadastrale 82223 și 57241.

În acest sens, vă rog să analizați documentația anexată și să aprobați emiterea acordului pentru amplasarea și executarea branșamentului electric subteran pe traseul propus, în vederea continuării procedurii de autorizare și realizare a lucrărilor.

Lucrările vor fi executate cu respectarea condițiilor impuse de autoritățile și operatorii avizatori, precum și cu refacerea suprafețelor afectate de intervenție, conform cerințelor administratorului domeniului public.

Menționez că pentru investiție a fost emis **Certificatul de urbanism nr. 177 din 01.04.2026** de către Primăria Comunei Florești.

Documente anexate (după caz):

- Copie a certificatului de urbanism nr. 177/01.04.2026;
- Planul de situație cu traseul branșamentului electric;
- Documentația tehnică aferentă lucrării;
- Extrase de carte funciară relevante pentru amplasament și traseu;
- Copii ale avizelor obținute de la deținătorii de utilități;
- Copie a actului de identitate.

Vă mulțumesc pentru analizarea solicitării.

Data: ..... Semnătura: .....

BRANSAMENT ELECTRIC SUBTERAN PENTRU LOCUINTA SEMICOLECTIVA CU 2 UNITATI LOCATIVE SITUATA IN LOC. FLORESTI, STR. ALEXANDRU CEL MARE NR. 21

OPIS

Pag. 1 – Cerere autorizatie

Pag.7 – Memoriu Tehnic

Pag. 18 –Lista anexelor

Pag. 19 – Deviz general

Pag. 22 – Grafic de executie

Pag . 23 – AC IMOBIL

Pag. 26 - Copie CI

Pag. 28 – Lista avizelor

Pag. 27– Aviz Tehnic de Racordare

Pag. 35– Certificat de Urbanism

Pag. 40 – Notificare Mediu

Pag. 41 – Aviz CA Somes S.A

Pag. 42 – Aviz Delgaz Grid S.A.

Pag. 46 – Aviz Sucursala Cluj Napoca

Pag. 49 – Extrase CF ale terenurilor afectate (4 buc)

Pag. 63 – Referat verificator

Pag. 66 – Lista Planselor

Pag. 67 – Plan de incadrare in zona

Pag. 68– Plan de situatie

Pag. 69– Profil cablu in sapatura – sp. Verde

Pag. 70 – Profil cablu in sapatura – carosabil pietruit

Pag. 71 – Profil cablu in sapatura – trotuar pietruit

Pag. 72– Detaliu montare firida de retea

Pag. 73– Detaliu montare FDCP2T

Pag. 74- Detaliu realizare priza de pamant firida si FDCP2T

Intocmit,
ing. Cornel Filip

SOCIETATEA RM ELECTRIC S.R.L. 1 CLUJ-NAPOCA, ROMANIA

Către,

PRIMARUL COMUNEI FLOREŞTI

CERERE
pentru emiterea autorizaţiei de construire/desfiinţare

Subsemnatul **MARC FLORIN ADRIAN**, CNP 1_8_4_1_1_0_2_1_2_5_8_2_1, în calitate de reprezentant al ....., CUI 11111111 cu domiciliul / sediul în judeţul **CLUJ** municipiul / oraşul / comuna ...Floresti....., satul ....., cod poştal ...407280.., str. ...Magnoliei..... nr. ...22...,bl. ....., sc. ....., et. ....., ap. .-., telefon / fax ...0744695866....., e-mail .....,

în conformitate cu prevederile Legii nr. 50/1991, privind autorizarea executării lucrărilor de construcţii, republicată, cu modificările şi completările ulterioare, **solicit emiterea autorizaţiei de construire/desfiinţare**

pentru imobilul -- - teren şi/sau construcţii ---, situat în Comuna Floreşti, Localitatea...Floresti.....

cod poştal ...407280...., str. .....ALEXANDRU CEL MARE..... nr. ..21.., bl. ....., sc. ....., et. ....., ap. .....,

Cartea funciară[3]) CF 90283;CF: 82966; CF 82223; CF: 57241,

Fişa bunului imobil .....

sau nr. cadastral ..... NR. CAD: 90283;NR. CAD: 82966; NR. CAD: 82223; NR. CAD: 57241

în vederea excutării lucrărilor de[4] .....BRANSAMENT ELECTRIC SUBTERAN.....

. .....

în valoare de[5]:..... 20,000.00..... .

Documentaţia tehnică - D.T. pentru autorizarea executării lucrărilor de construire *(D.T.A.C. + D.T.O.E.)*, respectiv de desfiinţare a construcţiilor *(D.T.A.D.)* nr. [6] .....3..... din ..... 2026.....

„BRANSAMENT ELECTRIC SUBTERAN PENTRU LOCUINTA SEMICOLECTIVA CU 2 UNITATI LOCATIVE SITUATA IN LOC. FLORESTI, STR. ALEXANDRU CEL MARE NR. 21

(denumirea documentaţiei)

a fost elaborată de .....S.C. RM ELECTRIC S.R.L... cu sediul în judeţul .....CLUJ..... municipiul/oraşul/comuna .....CLUJ NAPOCA..... sector/satul .....-..... cod poştal ....., str. ...GHEORGHE DIMA..... nr. .37., bl., sc.., et.., ap. 13., respectiv de ...ING. CORNEL FILIP..... - arhitect/conductor arhitect cu drept de semnătură, înscris în Tabloul Naţional al Arhitecţilor cu nr. ....., în conformitate cu prevederile Legii nr. 184/2001 privind organizarea şi exercitarea profesiei de arhitect, republicată, aflat în evidenţa Filialei teritoriale ..... a Ordinului Arhitecţilor din România.

Verificarea Documentaţiei tehnice - D.T., în conformitate cu prevederile Legii nr. 10/1995, a fost efectuată de[7]:

1.Cerinta A.....ING. FLAVIU POPA.....	*4. Cerinta D.....*
2.Cerinta B	*5. Cerinta E .....*
3. Cerinta C.....	*6. Cerinta F.....*
	7. Cerinta A ƒ .....

	.....

Durata estimată a executării lucrărilor solicitată este de .....2..... luni / zile, în baza prevederilor Documentaţiei tehnice - D.T. pentru autorizarea executării lucrărilor de construire (D.T.A.C. + D.T.O.E.), respectiv desfiinţarea construcţiilor (D.T.A.D.) - anexată prezentei, conform graficului de execuţie, semnat şi parafat de proiectant, anexat prezentei.

Anexez la prezenta cerere:

a) Certificatul de urbanism nr. ... 177/01.04.2026. emis de .PRIMARIA COMUNEI FLORESTI. (copie)

b) dovada titlului asupra imobilului - teren şi/sau construcţii/extrasul de plan cadastral actualizat la zi şi extrasul de carte funciară de informare actualizat la zi (copie legalizată) ..... NR. CF: 82223; NR. CF: 57241; NR. CF:90504, NR. CF: 90283

c) Documentaţia tehnică - D.T.A.C./D.T.O.E./D.T.A.D., după caz, compusă din:

. .....PIESE SCRISE, ANEXE, AVIZE, PIESE DESENATE.....

. ..... (2 exemplare originale)

La elaborarea Documentaţiei tehnice - D.T. au fost respectate toate procedurile de notificare a autorităţii publice pentru protecţia mediului prevăzute de Lege, care fac obiectul procedurii de evaluare a impactului asupra mediului.

d) avize/acorduri, studii de specialitate stabilite prin certificatul de urbanism (copie):

d.1) avize şi acorduri privind utilităţile urbane şi infrastructura:

Compania de Apa Somes	3197/13448/08.05.2026
DELGAZ GRID	215377403/07.05.2026
DEER	6010260506745 11.05.2026

d.2) avize şi acorduri privind securitatea la incendiu, protecţia civilă, sănătatea populaţiei:

....

....

d.3) avize/acorduri specifice ale administraţiei publice centrale şi/sau ale serviciilor deconcentrate ale acestora:

....

d.4) studii de specialitate (câte 1 exemplar copie):

.....

d.5) raport de expertiză tehnică pentru lucrări de intervenţie la construcţii existente - consolidare, modificare, extindere, reabilitare, schimbare de destinaţie -, după caz (1 exemplar copie);

d.6) raport de audit energetic pentru lucrări de intervenţie la clădiri existente în vederea creşterii performanţei energetice (1 exemplar copie);

d.7) referatele de verificare a documentaţiei privind asigurarea cerinţelor esenţiale de calitate în construcţii, corespunzător categoriei de importanţă a construcţiei (câte 1 exemplar copie)

.....ing. Flaviu POPA – Referat 67/25.05.2026 .....

e) punctul de vedere/actul administrativ al autorităţii competente pentru protecţia mediului: (copie);

f) dovada înregistrării documentaţiei la Ordinul Arhitecţilor din România (1 exemplar copie).

g) documentele de plată a taxelor legale în vederea autorizării (copie);

....

....

h) anexa la "Cererea pentru emiterea autorizaţiei de construire/desfiinţare", completată cu toate elementele necesare descrierii lucrărilor pentru care se solicită autorizaţia (2 exemplare originale).

Declar pe propria răspundere că datele menţionate în prezenta cerere sunt exacte şi mă angajez să respect, în cunoştinţa prevederilor Codului penal privind infracţiunea de fals în declaraţii, autorizaţia de construire şi documentaţia aferentă vizată spre neschimbare.

Semnatura [5)]

Data

L.S.

CAPITOLUL 1 -- Tipuri de lucrări

În conformitate cu prevederile art. 3 din Legea nr. 50/1991[1])

☐ a) lucrări de construire, reconstruire, consolidare, modificare, extindere, reabilitare, schimbare de destinaţie sau de reparare a construcţiilor de orice fel, precum şi a instalaţiilor aferente acestora, cu excepţia celor prevăzute la art. 11 din Legea nr. 50/1991;

☐ b) lucrări de construire, reconstruire, extindere, reparare, consolidare, protejare, restaurare, conservare, precum şi orice alte lucrări, indiferent de valoarea lor, care urmează să fie efectuate la construcţii reprezentând monumente istorice, stabilite potrivit legii;

☒ c) lucrări de construire, reconstruire, modificare, extindere, reparare, modernizare şi reabilitare privind căile de comunicaţie de orice fel, drumurile forestiere, lucrările de artă, reţelele şi dotările tehnico-edilitare, lucrările hidrotehnice, amenajările de albii, lucrările de îmbunătăţiri funciare, lucrările de instalaţii de infrastructură, lucrările pentru noi capacităţi de producere, transport, distribuţie a energiei electrice şi/sau termice, precum şi de reabilitare şi retehnologizare a celor existente;

☐ d) împrejmuiri şi mobilier urban, amenajări de spaţii verzi, parcuri, pieţe şi alte lucrări de amenajare a spaţiilor publice;

☐ e) lucrări de foraje şi excavări necesare pentru efectuarea studiilor geotehnice şi a prospecţiunilor geologice, proiectarea şi deschiderea exploatărilor de cariere şi balastiere, a sondelor de gaze şi petrol, precum şi a altor exploatări de suprafaţă sau subterane;

☐ f) lucrări, amenajări şi construcţii cu caracter provizoriu, necesare în vederea organizării executării lucrărilor, în condiţiile prevăzute la art. 7 alin. (11) din Legea nr. 50/1991;

☐ g) organizarea de tabere de corturi, căsuţe sau rulote;

☐ h) lucrări de construcţii cu caracter provizoriu, chioşcuri, tonete, cabine, spaţii de expunere situate pe căile şi spaţiile publice, corpuri şi panouri de afişaj, firme şi reclame, precum şi anexele gospodăreşti ale exploataţiilor agricole situate în extravilan;

☐ i) cimitire - noi şi extinderi;

☐ j) lucrări de desfiinţare a construcţiilor de la lit. a)-h).

CAPITOLUL 2- Categorii de construcţii[1]) :

☐ construcţii de locuinţe
☐ construcţii pentru instituţii publice şi servicii:
  ☐ pentru sănătate
  ☐pentru asistenţă socială
  ☐ pentru învăţământ
  ☐ pentru cultură
  ☐ pentru turism
  ☐ pentru culte
  ☐ pentru administraţie şi finanţe
  ☐ pentru comerţ
  ☐ pentru servicii
  ☐ pentru sport
  ☐ pentru recreere
☐ construcţii agricole şi zootehnice
☐ construcţii industriale
☐ construcţii pentru depozitare
☐ construcţii pentru transporturi
☐ construcţii pentru telecomunicaţii
☐ construcţii energetice
☐ construcţii hidrotehnice
☐ construcţii pentru îmbunătăţiri funciare
☐ construcţii tehnico-edilitare
☐ construcţii pentru pompieri
☐ construcţii cu caracter special
☐ construcţii cu funcţiuni comasate
☒ reţele edilitare:
  ☐ apă
  ☐ canalizare
  ☒ energie electrică
  ☐ termice
  ☐ gaze
  ☐ telecomunicaţii
  ☐ amenajări exterioare:
  ☐ amenajarea şi consolidarea terenului
  ☐ străzi, alei, platforme, parcaje, garaje
  ☐ spaţii libere şi mobilier exterior
  ☐ spaţii verzi, împrejmuiri
  ☐ construcţii cu caracter provizoriu.

_____ [1]) Se introduce "X" în casetă

Capitolul 3 ---- Date caracteristice privind amplasamentele şi construcţiile

a) Suprafaţa terenului .....160.... m^2
b) Situarea terenului faţă de străzile adiacente .....
c) Procentul de ocupare a terenului - POT[2]): existent .....% propus .....%
d) Coeficientul de utilizare a terenului - CUT[2]): existent ..... propus .....
e) Alinierea construcţiilor:
- Corpul de clădire cel mai avansat faţă de limita proprietăţii la stradă se află la ..... m.
- Distanţele minime ale construcţiilor faţă de vecinătăţi sunt:

de ..... m faţă de limita de proprietate din .....;
de ..... m faţă de limita de proprietate din .....;
de ..... m faţă de limita de proprietate din ..... .
f) Numărul de corpuri de clădiri ....., din care: existente ..... desfiinţate .....
menţinute ..... propuse ..... rezultate .....
g) Suprafeţe[3]): (m^2)

Constructii	Suprafata construita	Suprafata desfasurata	Suprafata utila	Suprafata locuibila/ nr. cam
● existente, din care:				/
---- desfiintate				/
---- mentinute				/
● propuse				/
TOTAL *)				/

- Totalul rezulta prin insumarea suprafetelor inscrise la rubricile "mentiune" si "propuse"

h) Inaltimea constructiilor propuse (in m)

	CORP..... .	CORP.....	CORP.....	CORP.....	
Inaltimea la cornisa sau streasina					
Inaltimea maxima a constructiilor					

i) Numarul de niveluri

	CORP.....	CORP.....	CORP.....	CORP.....
Existente				
Propuse				

j) Caracteristici constructive şi aspect exterior

	CORP.....	CORP.....	CORP.....	CORP.....
Sistem constructive				
Fundatii				
Acoperis (sarpanta/terasa)				
Sistem de incalzire				
Invelitoare (material/culoare)				
Finisaj exterior (material/culoare)				
Tamplarie exterior (material/culoare)				

k) Capacitati functionale ale constructiilor proiectate:

- *Constructii de locuinte* [1)]

☐ principale (permanente) ☐ sezoniere (de vacanta) ☐ pentru inchiriere ☐ sociale

☐ de serviciu ☐ de necesitate ☐ de interventie ☐ de protocol

Numar de apartamente propuse....., din care cu: 1 cam..... 2 cam..... 3 cam..... 4 cam. ... 5 cam. .....

[2)] Conform Legii nr. 350/2001 cu modificările şi completările ulterioare şi H.G.R. nr. 525/1996, republicată [3)] Documentul naţional de referinţă este STAS 4908-85

- *Construcţii pentru instituţii publice* [1)]

☐ sănătate nr. de paturi ..... nr. de consultaţii ..... nr. de proceduri .....
☐ învăţământ nr. de săli de clasă ..... nr. de locuri ..... nr. de grupe .....
☐ cultură nr. de locuri .....
☐ hoteliere nr. de camere ..... nr. de locuri .....
☐ culte nr. de locuri .....
☐ administrative şi financiare nr. de personal .....

- *Construcţii pentru comerţ, alimentaţie publică şi servicii* [1)]

☐ comerţ nr. de personal .....
☐ alimentaţie publică nr. de locuri ..... nr. de personal .....
☐ servicii nr. de personal .....

- *Construcţii pentru sport, recreere* [1)]

☐ sport nr. de locuri .....
☐ recreere nr. de locuri .....

- *Construcţii pentru activităţi productive* [1)]

☐ producţie nr. de personal .....
☐ depozitare nr. de personal .....

- *Alte caracteristici ale capacităţilor funcţionale pentru construcţii propuse, necuprinse în categoriile de mai sus*:

. .....
. .....

l) Asigurarea utilităţilor urbane [1)]

☐ apă ☐ canalizare ☐energie electrică ☐ energie termică
☐ gaze naturale ☐ telefonizare ☐ salubritate ☐ transport urban
Alte utilităţi: ☐..... ☐ ..... ☐ .....

m) Garaje şi parcaje[1])

☐ garaje nr. de locuri ..... Suprafaţa construită desfăşurată ..... m^2
☐ parcaje nr. de locuri ..... Suprafaţa construită desfăşurată ..... m^2

n) Drumuri, alei, platforme: suprafaţă carosabil ..... m^2; suprafaţă pietonală ..... m^2

o) Spaţii verzi[1])

☐ arbori tăiaţi număr ..... ☐ arbori menţinuţi număr .....
☐ arbori plantaţi număr ..... ☐ spaţii verzi suprafaţă ..... m^2

p) Modul de evacuare a deşeurilor .....conform proiect.....
. .....
r) Măsuri de securitate la incendiu şi protecţie civilă ..... conform proiect.....
. .....
s) Măsuri de protecţie a mediului ..... conform proiect.....
. .....
t) Alte caracteristici specifice ..... conform proiect.....
. .....

Întocmit
L.S.
ing. Cornel Filip

Data
25.05.2026.

[4]) Anexa se întocmeşte de către proiectantul documentaţiei (persoană fizică sau juridică), se precizează datele de identificare, după caz:
- numele şi prenumele întocmitorului şi se aplică parafa - după caz;
- numele firmei, numele şi prenumele reprezentantului şi se aplică ştampila.

PRECIZĂRI
privind completarea formularului

"Cerere pentru emiterea autorizaţiei de construire/desfiinţare"

1) Numele şi prenumele solicitantului:
- persoană fizică; sau
- reprezentant al firmei (persoană juridică), cu precizarea denumirii acesteia, precum şi a calităţii solicitantului în cadrul firmei.
2) Pentru persoană fizică, se completează cu date privind domiciliul acesteia;
Pentru persoană juridică, se completează cu date privind sediul social al firmei.
3) Se completează cu date extrase din Cartea funciară sau din Fişa bunului imobil, după caz.
4) Se înscrie: denumirea lucrării, capacitatea şi categoria lucrărilor, precum şi oricare alte elemente principale care definesc toate lucrările prevăzute a fi autorizate.
5) Valoarea lucrărilor se declară de către solicitant şi se stabileşte, după caz, în funcţie de:
- suprafaţa construită desfăşurată a construcţiilor; ori
- valoarea lucrărilor de construcţii şi instalaţii aferente, din devizul general al investiţiei.
6) Se completează cu denumirea, numărul proiectului, data elaborării, precum şi cu datele de identificare ale şefului de proiect, proiectantului/proiectanţilor în conformitate cu prevederile art. 9 din Lege.
7) Se completează cu numele, prenumele verificatorului, precum şi cu numărul certificatului de verificator, pentru fiecare cerinţă/domeniu de verificare.

*
* *

BRANSAMENT ELECTRIC SUBTERAN PENTRU LOCUINTA SEMICOLECTIVA CU 2 UNITATI LOCATIVE SITUATA IN LOC. FLORESTI, STR. ALEXANDRU CEL MARE NR. 21

Faza de proiectare: Proiect pentru Autorizatia de Construire
Exemplar Nr. 2

BENEFICIAR: MARC FLORIN ADRIAN, Loc. Floresti, str. Magnoliei, Nr .22;

AMPLASAMENT: loc. Florești, str. Alexandru cel Mare, nr. 21 (cad: 90504)

PROIECTANT DE SPECIALITATE: S.C. RM ELECTRIC S.R.L.
Mun. Cluj Napoca, str. Gheorghe Dima, Nr. 37, Apt. 13

S.C. RM ELECTRIC S.R.L.	BRANSAMENT ELECTRIC SUBTERAN PENTRU LOCUINTA SEMICOLECTIVA CU 2 UNITATI LOCATIVE SITUATA IN LOC. FLORESTI, STR. ALEXANDRU CEL MARE NR. 21	Număr proiect 3/2026

FOAIE DE SEMNATURI

Sef de proiect: ing. Cornel Filip _____

Proiectat: ing. Cornel Filip _____

Desenat: ing. Cornel Filip _____

SOCIETATEA RM ELECTRIC S.R.L. 1 CLUJ-NAPOCA, ROMÂNIA

BORDEROU

Prezentul proiect cuprinde un singur volum cu piese scrise şi desenate, după cum urmeaza:

Autoritatea Națională de Reglementare în Domeniul Energiei
POPA FLAVIU MIHAI
CNP: 1820601124940
Verificator de Proiecte de Instalații Electrice
Adeverința nr. 202020050
Emisă la data de 22.10.2020

Piese scrise

a) partea tehnică

1. Foaia de semnături
2. Borderou
3. Nomenclator
4. Cuprins
5. Memoriu tehnic

b) Partea economică

→ Conform Nomenclatorului

Piese desenate

→ Conform listei planşelor

S.C. RM ELECTRIC S.R.L.	BRANSAMENT ELECTRIC SUBTERAN PENTRU LOCUINTA SEMICOLECTIVA CU 2 UNITATI LOCATIVE SITUATA IN LOC. FLORESTI, STR. ALEXANDRU CEL MARE NR. 21	Număr proiect 3/2026

NOMENCLATOR

BRANSAMENT ELECTRIC SUBTERAN PENTRU LOCUINTA SEMICOLECTIVA CU 2 UNITATI LOCATIVE SITUATA IN LOC. FLORESTI, STR. ALEXANDRU CEL MARE NR. 21

Autoritatea Națională de Reglementare în Domeniul Energiei
POPA FLAVIU MIHAI
CNP: 1820601120040
Verificator de Proiecte de Instalații Electrice
Adeverința nr. 20220060
Emisă la data de 22.10.2020

Deviz general

Autoritatea Națională de Reglementare în Domeniul Energiei
POPA FLAVIU MIHAI
CNP: 1820601124940
Verificator de Proiecte de Instalații Electrice
Adeverința nr. 202020060
Emisă la data de 22.10.2020

CUPRINS

A. PIESE SCRISE
Foaia de titlu
Foaia de semnături
Borderou
Nomenclator
Memoriu tehnic
Date generale
1. Denumirea obiectivului de investiţii
2. Amplasamentul
3. Titularul investitiei
4. Beneficiarul investiţiei
5. Elaboratorul studiului

Informaţii generale privind proiectul

1. Situaţia actuală şi informaţii despre entitatea responsabilă cu implementarea proiectului
2. Descrierea investitiei
   a) Concluziile studiului de prefezabilitate sau ale planului detaliat de investiţii pe termen lung privind situaţia actuală, necesitatea şi oportunitatea promovării investiţiei, precum şi scenariul tehnico economic selectat.
   b) Scenariile tehnico-economice prin care obiectele proiectului de investiţii pot fi atinse
   c) Descrierea constructivă, funcţională şi tehnologică, după caz
3. Date tehnice ale investiţiei
   a) Zona şi amplasamentul
   b) Statutul juridic al terenului care urmează sa fie ocupat
   c) Situaţia ocupărilor definitive de teren: suprafaţa totală, reprezentând terenuri din intravilan / extravilan
   d) Studii de teren
      - Studii topografice cuprinzînd planurile topografice cu amplasarea reperelor, liste cu repere în sistem de referinţă naţional
      - Studii geotehnice cuprinzând planuri cu amplasamentul forajelor, fişelor complexe cu rezultatul determinărilor de laborador, analiza apei subterane, raportul geotehnic cu recomandările pentru fundare şi consolidări
      - Alte studii de specialitate, după caz
   e) Caracteristicile principale ale construcţiilor din cadrul obiectivului de investiţii, specifice domeniului de activitate şi variantele constructive de realizare a investiţiei cu recomandarea variantei optime pentru aprobare
   f) Situaţia existentă a utilităţilor şi analiza de consum:
      - necesarul de utilităţi pentru varianta propusă promovării
      - soluţii tehnice de asigurare cu utilităţi
   g) Concluziile evaluării impactului asupra mediului
   h) Durata de realizare şi etapele principale; Graficul de realizare a investiţiei

Costurile estimative ale investiţiei

1. Valoarea totală cu detalierea pe structura devizului general
2. Eşalonarea costurilor coroborate cu graficul de realizare a investitiei

Principalii indicatori tehnico economici ai investiţiei.

1. Valoarea totală (INV) inclusiv TVA (mii lei) (în preţuri – lună, anul, 1euro=...lei) din care C+M
2. Eşalonarea investiţiei (INV/C+M)
3. Durata de realizare a investiţiei

4. Capacităţi: (în unităţi fizice şi valorice)
5. Alţi indicatori specifici domeniului de activitate în care este realizată investiţia, după caz

Avize şi acorduri de principiu

1. Avizul beneficiarului de investiţie privind necesitatea şi oportunitatea investiţiei
2. Certificatul de urbanism
3. Avizul de principiu privind asigurarea utilităţilor (energie termică şi electrică, gaz metan, apă-canal
4. Acord de mediu
5.

B. PIESE DESENATE

Autoritatea Naţională de Reglementare în Domeniul Energiei
POPA FLAVIU MIHAI
CNP: 1820601124940
Verificator de Proiecte de Instalaţii Electrice
Adeverinţa nr. 20202006O
Emisă la data de 22.10.2020

MEMORIU TEHNIC

Autoritatea Națională de Reglementare în Domeniul Energiei
POPA FLAVIU MIHAI
CNP: 1820601124940
Verificator de Proiecte de Instalații Electrice
Adeverința nr. 20202[illegible]60
Emisă la data de 22.10.202[illegible]

A. PIESE SCRISE

Date generale

1. Denumirea obiectivului de investiţii: "BRANSAMENT ELECTRIC SUBTERAN PENTRU LOCUINTA SEMICOLECTIVA CU 2 UNITATI LOCATIVE SITUATA IN LOC. FLORESTI, STR. ALEXANDRU CEL MARE NR. 21"
2. Beneficiarul investitiei: MARC FLORIN ADRIAN, loc. Floresti, str. Magnoliei, Nr.22;
3. Elaboratorul studiului: S.C. RM ELECTRIC S.R.L.Mun. Cluj Napoca, str. Gheorghe Dima, Nr. 37, Apt. 13;

Informaţii generale privind proiectul

1. Situaţia actuală şi informaţii despre entitatea responsabilă cu implementarea proiectului
   Situaţia actuală

   In prezent imobilele nu sunt racordate la reteaua electrica de distributie.
   Entitatea responsabilă cu implementarea proiectului:
   MARC FLORIN ADRIAN, loc. Floresti, str. Magnoliei, Nr.22;

   Situaţia energetică din zonă:
   In zona studiata exista PTAB CARTIER 3 FLORESTI 20/0.4kV, 400Kva; in tabloul electric de distributie de joasa tensiune (TDRI) exista plecari libere;

2. Descrierea investitiei
   a) Necesitatea şi oportunitatea promovării investiţiei, precum şi scenariul tehnico economic selectat
      Proiectul este demarat de solicitarea beneficiarului de alimentare cu energie electrica a viitorului duplex

   b) Scenariile tehnico economice prin care obiectivele proiectului de investiţii pot fi atinse.
      Conform Aviz Tehnic de racordare nr. 6010260201634 din 12.02.2026 emis de Sucursala Cluj Napoca;

Autoritatea Națională de Reglementare în Domeniul Energiei
POPA FLAVIU MIHAI
CNP: 1820[illegible]
Verificator de Proiecte de Nivel 1 [illegible]
Atestat nr. 202020[illegible]
Emisă la data de 22.10.2020

Descrierea constructiva, functionala si tehnologica

A. Lucrari partea electrica

Pentru alimentarea cu energie electrica a a imobilului se va monta o firida de distribuție rețea, de tip E2-4, pe postament de beton, pe proprietatea beneficiarului, cu acces dinspre drum; se va realiza la firida o priza de legare la pamant a carei valoare maxima a rezistentei de dispersie nu va depasi 4 ohmi.

Firida de distribuție nou proiectata se va alimenta din postul de transformare existent, PTAB Cartier 3 Floresti printr-un cablu de tip ACYAbY 3x150+70mmp, în lungime de 160m,

Cablul se va monta pe marginea str. Alexandru cel Mare, prin săpătură deschisă in carosabil pietruit si prin spatiul verde.

Din firida proiectata E2-4, se va poza un circuit electric subteran, in cablu de tip ACYAbY 3x25+16 mmp, in lungime de cca. 2 m, pana la un FDCP 2T montat in proprietatea beneficiarului langa firida E2-4;

Pentru consumatorii trifazati, FDCP ul se va echipa cu disjunctoare automate 3P+N, It=16A, Iem=(5-10)*It si DPST, si cu locuri pentru contoare electronice trifazate, de unde se vor realiza coloane individuale, monofazate, pana la tablourile generale ale consumatorilor;;

-FDCP-ul se vor racorda la o priza de pamant avand Rp≤4 ohmi iar DPST se vor racorda la o priza de pamant avand Rp≤1500 ohmi.

Pentru realizarea obiectivului proiectat sunt necesare următoarele lucrări de construcții:

- Realizarea sapaturilor entru pozarea cablurilor de JT in tub la subtraversarea carosabilelor pietruite;
- Realizarea săpăturilor pentru pozarea rețelei de JT în pat de nisip în zone verzi;

În zonele de carosabile pietruite, cablurile se vor proteja în tuburi PVC Ø110 mm încastrate în pat de beton C8/10;

- Refacerea terenurilor la starea inițială.

Molozul, deşeurile şi excedentul de pământ rezultat în urma săpăturii se vor evacua la o rampă de gunoi autorizată şi stabilită de către administraţia publică locală din zonă

Punctul de racordare: TDRI 0.4kV a PTAb 3 Cartier Floresti.
Punctul de delimitare: va fi la coloanele iesire din FDCP, plecare spre consumatori.

Date tehnice ale investiţiei

a) Zona si amplasamentul
→ topologia: zonă în intravilanul loc. Floresti, str. Alexandru cel Mare (teren plat)
→ Conform Normativului P100-1/2006 lucrarea este amplasată în zonă de hazard seismic cu acceleraţia orizontală a terenului pentru proiectare a_g=0.08g, (pentru cutremure având intervalul mediu de recurenţă IMR=100ani) şi cu perioada de colţ: Tc=0,75 s
→ condiţii climato-meteorologice - zonă A, conf. NTE 003/04/00
→ conform SR EN 1991-1-3/2005 Eurocod 1: Acţiuni asupra structurilor, partea 1-3: Acţiuni generale. Incărcări date de zăpadă şi "Cod de proiectare. Evaluarea acţiunii zăpezii asupra construcţiilor" Indicativ CR 1.1.3. -2005 amplasamentul se află în zona cu valoarea caracteristică a încărcării cu zapadă pe sol s_{0k}=1,5 KN/m^2 pentru IMR=50 ani
→ conform "Cod de proiectare. Bazele proiectării şi acţiunii asupra construcţiilor. Acţiunea vântului." Indicativ NP-082-04, valoarea caracteristică a presiunii vântului, mediată pe 10 min., având IMR=50ani (2% probabilitatea de depăşire) este de 0,4 kPa, iar valoarea presiunii vântului mediată pe 1 min. de 31m/s.
→ altitudinea: 427-429 m
→ căi de acces : loc. Floresti, str. Alexandru cel Mare;
→ conform SR 11100-1/1993 Zonare seismică. Macrozonarea teritoriului României, amplasamentul se află în zona 6 seismică.
→ grad de poluare : zonă nepoluată (conf. NTE 001 / 03 / 00)

b) Statutul juridic al terenului care urmează să fie ocupat

- Teren aparţinând domeniului privat;
  - Suprafaţa definitivă ocupată de lucrari 100 m² teren privat apartinand dezvoltatorului imobiliar;

c) Studii de teren
→ Studii topografice – există ridicări topografice în sistem Stereo 70
→ Studiu geotehnic – nu este cazul;
→ Proiect de refacere a zonei afectate de lucrari
→ Alte studii de specialitate necesare: Proiect de refacere a zonelor afectate de lucrari;

a) Caracteristicile principale ale construcţiilor din cadrul obiectivului de investiţii, specifice domeniului de activitate şi variantele constructive de realizare a investiţiei cu recomandarea variantei optime pentru aprobare
→ Pentru clădiri: deschideri, aria construită, aria desfăşurată, numărul de niveluri şi înălţimea acestora, volumul construit
¬ Firida E2-4 - 1 buc;
¬ FDCP-2T -1 buc;
→ Pentru reţele: lungimi, lăţimi, diametre, materiale, condiţii de pozare
¬ Montare LES Acyaby 3x150+70 mmp – 160m;
¬ Montare LES Acyaby 3x35+16 mmp – 2m;

Autoritatea Naţională de Reglementare în Domeniul Energiei
POPA FLAVIU MIHAI
CNP: 1820601124949
Verificator de Proiecte de Instalaţii Electrice
Adeverinţa nr. 20202006
Emisă la data de 22.10.2020

b) Principalele utilaje de dotare ale construcţiilor
→ Nu e cazul

c) Situaţia existentă a utilităţilor şi analiza de consum:
→ necesarul de utilităţi pentru varianta propusă promovării
¬ nu e cazul
→ soluţii tehnice de asigurare cu utilităţi
¬ nu e cazul

d) Concluziile evaluării impactului asupra mediului
→ La elaborarea documentaţieie s-au respectat cerinţele impuse de SR EN ISO 14001/2005.
→ Prin grija constructorului pe toată durata de execuţie a lucrărilor, materialele folosite vor fi depozitate în locuri special amenajate astfel încât influenţele asupra mediului să fie minime, iar la terminarea lucrărilor terenul se va curăţa şi amenaja prin transportarea materialelor demontate în locurile stabilite.

Surse de poluanţi şi protecţia factorilor de mediu.
Lucrarea respectă prevederile: Ordonanţa de Urgenţă 195/2005 privind protecţia mediului şi Ordinul 860/2002 – „Procedură de evaluare a impactului aspra mediului şi de emitere a acordului de mediu", asigură condiţii de siguranţă şi eficienţă în toate fazele ciclului de viaţă, pe toată perioada de existenţă a instalaţiei.

Protecţia apelor
Instalaţiile proiectate nu produc agenţi poluanţi pentru apele sub şi supraterane.

Protecţia aerului
Instalaţiile proiectate nu produc agenţi poluanţi pentru aer, în timpul exploatării neexistând nici o formă de emisie. Echipamentele ce se montează nu produc nici un fel de noxe.

Protecţia împotriva zgomotelor şi a vibraţiilor

15

Zgomotul şi vibraţiile produse sunt sub cele admise de norme. În ceea ce priveşte modul de lucru la construcţii montaj, utilaje specifice transportului materialelor nu staţioneaă mult timp în zonă, doar pentru descărcatul materialelor, funcţionarea lor în această perioadă nu dăunează zonei. Utilajele folosite vor avea verificările impuse prin legislaţia în vigoare. Lucrările se vor defăşura respectând programul de linişte legiferat (între orele 22 – 6).

Protecţia împotriva radiaţiilor.

Instalaţiile proiectate nu produc radiaţii poluante pentru mediul înconjurător, oameni sau animale. Distanţele de amplasare, faţă obiectivele din zonă sunt cele admise de norme conf. PE 101/85.

Autoritatea Naţională de [illegible]
Domeniul Energiei
POPA FLAVIU MIHAI
[illegible]
Verificator de Proiecte de Instalaţii Electrice
Adeverinţa nr. 20202606[illegible]
Emisă la data de 22.10.2020

Protecţia ecosistemelor terestre şi acvatice

Instalaţiile proiectate nu produc agenţi poluanţi pentru ecosistemele terestre şi acvatice. Distanţele între instalaţiile electrice şi clădirile civile respectă prevederile normelor în vigoare.

Lucrările de reconstrucţie ecologică.

Zonele afectate de lucrări se vor elibera de toate resturile rezultate la construcţie şi se va reface stratul vegetal în zonele unde acesta este afectat. În cazul de scurgeri de ulei accidentale, acestea vor fi colectate în cuvele construite sub transformatoare, care sunt etanşe si nu permit infiltrarea în sol.

Proiectul va fi elaborat, verificat şi aprobat de personal calificat, conform cerinţelor managementului de mediu impuse prin SR EN ISO 14001/2005 – Sisteme de mamagement de mediu. Specificaţii şi ghid de utilizare.

Lucrările ce se execută nu au un impact negativ asupra mediului înconjurător, păstrând în acelaşi timp aspectul urbanistic al zonei. Executarea lucrărilor proiectate se va face conform legislaţiei în vigoare: OUG nr. 195/2005.

Gestionare deşeurilor

Prin executarea lucrărilor proiectate nu se produc deşeuri periculoase. Gestionarea (colectarea, transportul şi eliminarea) deşeurilor şi ambalajelor rezultate se va face prin grija beneficiarului şi constructorului conform legislaţiei în vigoare: Ordonanţa de urgenţă 195/2005 privind protecţia mediului.

Prin grija constructorului pe toată durata de execuţie a lucrărilor, materialele folosite vor fi depozitate în locuri special amenajate astfel încât influenţele asupra mediului să fie minime, iar la terminarea lucrărilor terenul se va curăţa şi amenaja aducându-se la starea iniţială.

e) Durata de realizare şi etapele principale; graficul de realizare a investiţiei
→ Se estimează o durată de realizare a investiţiei de circa 2 luni;

Graficul de realizare a investiţiei : anexat memoriului tehnic

f) Costurile estimative ale investiţiei

1. Valoarea totală cu detalierea pe structura devizului general
Valoarea totală cu detalierea pe structura devizului general este cuprinsă în devizul general anexat prezentei lucrări

2. Eşalonarea costurilor coroborate cu graficul de realizare a investitiei
Costurile aferente investiţiei se vor aloca: 100% la terminarea şi recepţia lucrării.

Sursele de finanţare a investiţiei:

Lucrarea se va desfasura in baza avizului tehnic de racordare;

Estimări privind forţa de muncă ocupată prin realizarea investiţiei

Număr de locuri de muncă create în faza de execuţie
→ în funcţie de resursele de personal ale executantului

Număr de locuri de muncă create în faza de operare

→ se păstrează pesonalul existent

PRINCIPALII INDICATORI TEHNICO ECONOMICI AI INVESTIŢIEI
Valoarea totală (INV) exclusiv TVA (lei): **22 500.00** Lei
(în preţuri – luna 05 anul 2026, din care :
Construcţii montaj (C+M): **20 000.00** lei

2. Eşalonarea investiţiei (INV/C+M)
   - 100% la terminarea şi recepţia lucrării
3. Durata de realizare a investiţiei
   → 2 luni (estimat)

Autoritatea Națională de Reglementare în Domeniul Energiei
POPA FLAVIU MIHAI
CNP: 1820601124940
Verificator de Proiecte de Instalații Electrice
Adeverința nr. 202020060
Emisă la data de 22.10.2020

Capacitaţi în unităţi valorice
Valorile estimate ale principalelor capacităţi pot fi evidenţiate din devizul general anexat documentaţiei

4. Alţi indicatori specifici domeniului de activitate în care este realizată investiţia , după caz
   → Nu sunt

AVIZE ŞI ACORDURI DE PRINCIPIU
→ Conform listei de avize;

ANEXE: Avizele şi acordurile obţinute sunt cuprinse în "Lista de avize" şi se anexează memoriului tehnic.

B. PIESE DESENATE
Conform "Lista planşelor" anexată memoriului tehnic

Proiectant :
Ing. Cornel Filip

SOCIETATEA RM ELECTRIC S.R.L. 1 CLUJ-NAPOCA, ROMÂNIA

17

S.C. RM ELECTRIC S.R.L.	BRANSAMENT ELECTRIC SUBTERAN PENTRU LOCUINTA SEMICOLECTIVA CU 2 UNITATI LOCATIVE SITUATA IN LOC. FLORESTI, STR. ALEXANDRU CEL MARE NR. 21	Număr proiect 3/2026

Autoritatea Națională de Reglementare în Domeniul Energiei
POPA FLAVIU MIHAI
CNP: 1820601124940
Verificator de Proiecte de Instalații Electrice
Adeverința nr. 202020050
Emisă la data de 22.10.2020

LUCRAREA NR. 3/2026

BRANSAMENT ELECTRIC SUBTERAN PENTRU LOCUINTA SEMICOLECTIVA CU 2 UNITATI LOCATIVE SITUATA IN LOC. FLORESTI, STR. ALEXANDRU CEL MARE NR. 21

LISTA ANEXE

Nr. Crt.	Denumire
1.	**Deviz General**
2.	**Grafic de executie**
3.	**Copie CI beneficiar**

Proiectant,
Ing. Cornel Filip

SOCIETATEA RM ELECTRIC S.R.L. 1 CLUJ-NAPOCA, ROMÂNIA

18

OBIECTIV: Bransament electric subteran Marc Florin Floresti, str. Al. cel Mare 21 Proiect: _____ nr: ___

Beneficiar: MARC FLORIN Faza: SF

Proiectant: S.C. RM ELECTRIC SRL

Executant: _____

Autoritatea Națională de Reglementare în Domeniul Energiei
POPA FLAVIU MIHAI
CNP: 1820601124940
Verificator de Proiecte de instalații Electrice
Adeverința nr. [illegible]
Emisă la data de 22.10.2020

Anexa Nr. 4

DG - DEVIZ GENERAL
al obiectivului de investitii

Bransament electric subteran Marc Florin Floresti, str. Al. cel Mare 21

25-May-26

Conform H.G. nr. 907 din 2016

Nr. crt.	Denumirea capitolelor si subcapitolelor de cheltuieli	Valoare (fara TVA)	TVA	Valoare cu TVA
		lei	lei	lei
1	2	3	4	5
	CAPITOL 1			
	Cheltuieli pentru obtinerea si amenajarea terenului			
1.1	Obtinerea terenului	0.00	0.00	0.00
1.2	Amenajarea terenului	0.00	0.00	0.00
1.3	Amenajari pentru protectia mediului si aducerea terenului la starea initiala	0.00	0.00	0.00
1.4	Cheltuieli pentru relocarea/protectia utilitatilor	0.00	0.00	0.00
	TOTAL CAPITOL 1	**0.00**	**0.00**	**0.00**
	CAPITOL 2			
	Cheltuieli pentru asigurarea utilitatilor necesare obiectivului de investitii			
2.1	Cheltuieli pentru asigurarea utilitatilor necesare obiectivului	0.00	0.00	0.00
	TOTAL CAPITOL 2	**0.00**	**0.00**	**0.00**
	CAPITOL 3			
	Cheltuieli pentru proiectare si asistenta tehnica			
3.1	Studii	0.00	0.00	0.00
3.1.1	Studii de teren	0.00	0.00	0.00
3.1.2	Raport privind impactul asupra mediului	0.00	0.00	0.00
3.1.3	Alte studii specifice	0.00	0.00	0.00
3.2	Documentatii-suport si cheltuieli pentru obtinerea de avize, acorduri si autorizatii	0.00	0.00	0.00
3.3	Expertizare tehnica	0.00	0.00	0.00
3.4	Certificarea performantei energetice si auditul energetic al cladirilor, auditul de siguranta rutiera	0.00	0.00	0.00
3.5	Proiectare	2,500.00	525.00	3,025.00
3.5.1	Tema de proiectare	0.00	0.00	0.00
3.5.2	Studiu de prefezabilitate	0.00	0.00	0.00
3.5.3	Studiu de fezabilitate/documentatie de avizare a lucrarilor de interventii si deviz general	0.00	0.00	0.00
3.5.4	Documentatiile tehnice necesare in vederea obtinerii avizelor/acordurilor/autorizatiilor	2,500.00	525.00	3,025.00
3.5.5	Verificarea tehnica de calitate a proiectului tehnic si a detaliilor de executie	0.00	0.00	0.00
3.5.6	Proiect tehnic si detalii de executie	0.00	0.00	0.00
3.5.6.1	Proiect tehnic de executie	0.00	0.00	0.00
3.5.6.2	Detalii de executie	0.00	0.00	0.00
3.6	Organizarea procedurilor de achizitie	0.00	0.00	0.00
3.7	Consultanta	0.00	0.00	0.00
3.7.1	Managementul de proiect pentru obiectivul de investitii	0.00	0.00	0.00
3.7.2	Auditul financiar	0.00	0.00	0.00
3.7.2.1	Auditul financiar al investitiei	0.00	0.00	0.00
3.7.2.2	Consultanta finantare fonduri europene	0.00	0.00	0.00

DEVIZUL GENERAL: Bransament electric subteran Marc Florin Floresti, str. Al. cel Mare 21

1	2	3	4	5
3.8	Asistenta tehnica	0.00	0.00	0.00
3.8.1	Asistenta tehnica din partea proiectantului	0.00	0.00	0.00
3.8.1.1	pe perioada de executie a lucrarilor	0.00	0.00	0.00
3.8.1.2	pentru participarea proiectantului la fazele incluse în programul de control al lucrarilor de executie, avizat de catre Inspectoratul de Stat în Constructii	0.00	0.00	0.00
3.8.2	Dirigentie de santier	0.00	0.00	0.00
3.8.3	Coordonator în materie de securitate si sanatate - conform Hotarârii Guvernului nr. 300/2006, cu modificarile si completarile ulterioare	0.00	0.00	0.00
	TOTAL CAPITOL 3	**2,500.00**	**525.00**	**3,025.00**
	CAPITOL 4 Cheltuieli pentru investitia de baza			
4.1	Constructii si instalatii	20,000.00	4,200.00	24,200.00
4.2	Montaj utilaje, echipamente tehnologice si functionale	0.00	0.00	0.00
4.3	Utilaje, echipamente tehnologice si functionale care necesita montaj	0.00	0.00	0.00
4.4	Utilaje, echipamente tehnologice si functionale care nu necesita montaj si echipamente de transport	0.00	0.00	0.00
4.5	Dotari	0.00	0.00	0.00
4.6	Active necorporale	0.00	0.00	0.00
	TOTAL CAPITOL 4	**20,000.00**	**4,200.00**	**24,200.00**
	CAPITOL 5 Alte cheltuieli			
5.1	Organizare de santier	0.00	0.00	0.00
5.1.1	Lucrari de constructii si instalatii aferente organizarii de santier	0.00	0.00	0.00
5.1.2	Cheltuieli conexe organizarii santierului	0.00	0.00	0.00
5.2	Comisioane, cote, taxe, costul creditului	0.00	0.00	0.00
5.2.1	Comisioanele si dobanzile aferente creditului bancii finantatoare	0.00	0.00	0.00
5.2.2	Cota aferenta ISC pentru controlul calitatii lucrarilor de constructii - Legea 10/1995	0.00	0.00	0.00
5.2.3	Cota aferenta ISC pentru controlul statului în amenajarea teritoriului, urbanism si pentru autorizarea lucrarilor de constructii	0.00	0.00	0.00
5.2.4	Cota aferenta Casei Sociale a Constructorilor - CSC	0.00	0.00	0.00
5.2.5	Taxe pentru acorduri, avize conforme si autorizatia de construire/desfiintare	0.00	0.00	0.00
5.2.5.1	Taxe pentru autorizatia de construire/desfiintare	0.00	0.00	0.00
5.2.5.2	Taxe pentru acorduri - avize	0.00	0.00	0.00
5.3	Cheltuieli diverse si neprevazute	0.00	0.00	0.00
5.4	Cheltuieli pentru informare si publicitate	0.00	0.00	0.00
	TOTAL CAPITOL 5	**0.00**	**0.00**	**0.00**
	CAPITOL 6 Cheltuieli pentru probe tehnologice si teste			
6.1	Pregatirea personalului de exploatare	0.00	0.00	0.00
6.2	Probe tehnologice si teste	0.00	0.00	0.00
	TOTAL CAPITOL 6	**0.00**	**0.00**	**0.00**
	CAPITOL 7 Cheltuieli aferente marjei de buget si pentru constituirea rezervei de implementare pentru ajustarea de pret			
7.1	Cheltuieli aferente marjei de buget 25% din (1.2 + 1.3 + 1.4 + 2 + 3.1 + 3.2 + 3.3 + 3.5 + 3.7 + 3.8 + 4 +5.1.1)	0.00	0.00	0.00
7.2	Cheltuieli pentru constituirea rezervei de implementare pentru ajustarea de pret	0.00	0.00	0.00
	TOTAL CAPITOL 7	**0.00**	**0.00**	**0.00**
TOTAL GENERAL		**22,500.00**	**4,725.00**	**27,225.00**

20

DEVIZUL GENERAL: Bransament electric subteran Marc Florin Floresti, str. Al. cel Mare 21

1	2	3	4	5
din care: C+M (1.2+1.3+1.4+2+4.1+4.2+5.1.1)		20,000.00	4,200.00	24,200.00

1 euro = 5.2488 lei , curs la data de 25-May-26

EXECUTANT,

S.C. RM ELECTRIC S.R.L.	BRANSAMENT ELECTRIC SUBTERAN PENTRU LOCUINTA SEMICOLECTIVA CU 2 UNITATI LOCATIVE SITUATA IN LOC. FLORESTI, STR. ALEXANDRU CEL MARE NR. 21	Număr proiect 3/2026

Autoritatea Națională de Reglementare în Domeniul Energiei
POPA FLAVIU MIHAI
CNP: 1820601124940
Verificator de Proiecte de Instalații Electrice
Adeverința nr. 202020060
Emisă la data de 22.10.2020

GRAFICUL DE EXECUTIE

LUCRAREA NR. 3/2026

BRANSAMENT ELECTRIC SUBTERAN PENTRU LOCUINTA SEMICOLECTIVA CU 2 UNITATI LOCATIVE SITUATA IN LOC. FLORESTI, STR. ALEXANDRU CEL MARE NR. 21

Luna	*Lucrarea care se execută*	*Saptamana*			
		1	*2*	*3*	*4*
I	Aprovizionarea cu materialele necesare	X			
	Montare firida de retea E2-4 si FDCP2T		X		
	Realizare priza de legare la pamant cu un electrozi orizontali din platbanda de OL-Zn 40x4mm si electrozi verticali de OL-Zn 2 1/2", pentru firida de distributie si contorizare, avand Rp<4 ohm			X	
	Realizare sapaturi pentru montarea cablurilor de joasa tensiune si montarea cablurilor Acyaby 3x150+70 mmp				X
II	Realizare sapaturi pentru montarea cablurilor de joasa tensiune si montarea cablurilor Acyaby 3x35+16 mmp	X			
	Verificarea continuitatii si a rezistentei de izolatie a cablurilor folosite		X		
	Verificare rezistenta de dispersie la priza de pamant realizata la firidele de contorizare			X	
	Verificări şi punere în funcţiune L.E.S j.t.				X
	Receptia lucrării				X

Intocmit,
Ing. Cornel Filip

SOCIETATEA RM ELECTRIC S.R.L. 1 CLUJ-NAPOCA, ROMANIA

ROMÂNIA
PRIMĂRIA COMUNEI FLOREŞTI
Floreşti, Str. Avram Iancu, Nr. 170, jud. Cluj
Tel./Fax: 0264 265 101
Web: www.floresticluj.ro

Nr. de înregistrare 27663 din 28.02.2022

AUTORIZAŢIE DE CONSTRUIRE

Nr. 105 din 30.03.2022

Ca urmare a cererii adresate de către: **MARC FLORIN-ADRIAN CNP 1841102125821 cu domiciliul în judeţul CLUJ, municipiul CLUJ-NAPOCA, CAL. FLOREŞTI, nr. 60, AP. 130, MUNTEAN IOANA, VULTUR MIRCEA-SORIN, MUNTEAN BIANCA, MARC-JELERIU SERGIU-MARIUS, MARC JELERIU ELENA-ANA** în conformitate cu prevederile Legii nr. 50/1991, privind autorizarea executării lucrărilor de construcţii, republicată, cu modificările şi completările ulterioare,

SE AUTORIZEAZĂ:
executarea lucrărilor de construire pentru:

CONSTRUIRE DOUĂ CASE CUPLATE
CU REGIM DE ÎNĂLŢIME Dp+P+E, ÎMPREJMUIRE TEREN

pe imobilul teren şi/sau construcţii, situat în judeţul **CLUJ**, comuna **FLOREŞTI**,
sat FLOREŞTI, str. ALEXANDRU CEL MARE, FN
Cartea Funciară Floresti nr. 82966 / NR. CAD. 82966
Certificat de Urbanism nr. 1146 din 13.12.2021
lucrări în valoare de : 608.031 lei
în baza documentaţiei tehnice D.T. pentru autorizarea executării lucrărilor de construire (D.T.A.C. + D.T.O.E.), ~~respectiv de desfiinţare a construcţiilor (D.T.A.D. + D.T.O.E.)~~ nr. 173/2021 - elaborată de SC HELVCONSTRUCT SRL cu sediul în judeţul CLUJ, localitatea CLUJ-NAPOCA, STR. GHEORGHE DIMA, nr. 4, ap. 18, respectiv de – MARIUS ARDELEAN arhitect/conductor arhitect cu drept de semnătură, înscris în Tabloul Naţional al Arhitecţilor cu nr. 3742 în conformitate cu prevederile Legii nr. 184/2001 privind organizarea şi exercitarea profesiei de arhitect, republicată, aflat în evidenţa Filialei teritoriale TRANSILVANIA Ordinului Arhitecţilor din România.

CU PRIVIRE LA AUTORIZAREA EXECUTĂRII LUCRĂRILOR SE FAC URMĂTOARELE PRECIZĂRI:

A. ***Documentaţia tehnică - D.T. (D.T.A.C. + D.T.O.E. sau D.T.A.D.) - vizată spre neschimbare - împreună cu toate avizele şi acordurile obţinute, precum şi punctul de vedere/actul administrativ al autorităţii competente pentru protecţia mediului, face parte integrantă din prezenta autorizaţie.***

Nerespectarea întocmai a documentaţiei tehnice - D.T. vizată spre neschimbare (inclusiv a avizelor şi acordurilor obţinute) constituie infracţiune sau contravenţie, după caz, în temeiul prevederilor art.24 alin.(1), respectiv art.26 alin.(1) din Legea nr.50/1991 privind autorizarea executării lucrărilor de construcţii, republicată.

În conformitate cu prevederile art.7 alin.(15) – (15¹) din Legea nr.50/1991 şi cu respectarea legislaţiei pentru aplicarea Directivei Consiliului 85/337/CEE (Directiva EIA) privind evaluarea efectelor anumitor proiecte publice şi private asupra mediului, în situaţia în

B. Titularul autorizaţiei este obligat:

1. să anunţe data începerii lucrărilor autorizate, prin trimiterea înştiinţării conform formularului anexat autorizaţiei (formularul-model F.13) la autoritatea administraţiei publice locale emitentă a autorizaţiei;
2. să anunţe data începerii lucrărilor autorizate, prin trimiterea înştiinţării conform formularului anexat autorizaţiei (formularul-model F.14) la inspectoratul teritorial în construcţii, împreună cu dovada achitării cotei legale de 0,1% din valoarea autorizată a lucrărilor de construcţii şi instalaţii aferente acestora;
3. să anunţe data finalizării lucrărilor autorizate, prin trimiterea înştiinţării conform formularului anexat autorizaţiei (formularul-model F.15) la inspectoratul teritorial în construcţii, odată cu convocarea comisiei de recepţie;
4. să păstreze pe şantier, în perfectă stare, autorizaţia de construire şi documentaţia tehnică — D.T. (D.T.A.C.+D.T.O.E./D.T.A.D.) vizată spre neschimbare, împreună cu Proiectul Tehnic — P.Th şi Detaliile de execuţie pentru realizarea a lucrărilor de construcţii autorizate, pe care le va prezenta la cererea organelor de control, potrivit legii, pe toată durata executării lucrărilor;
5. în cazul în care, pe parcursul executării lucrărilor, se descoperă vestigii arheologice (fragmente de ziduri, ancadramente de goluri, fundaţii, pietre cioplite sau sculptate, oseminte, inventar monetar, ceramic etc.) să sisteze executarea lucrărilor, să ia măsuri de pază şi de protecţie şi să anunţe imediat emitentul autorizaţiei, precum şi Direcţia judeţeană pentru cultură, culte şi patrimoniu;
6. să respecte condiţiile impuse de utilizarea şi protejarea domeniului public, precum şi de protecţie a mediului, potrivit normelor generale şi locale ;
7. să transporte la LOCURI SPECIAL AMENAJATE –conf. Contract de salubritate- materialele care nu se pot recupera sau valorifica, rămase în urma executării lucrărilor de construcţii.
8. să desfiinţeze construcţiile provizorii de şantier în termen de 15 zile de la terminarea efectivă a lucrărilor;
9. la începerea execuţiei lucrărilor, să monteze la loc vizibil „Panoul de identificare a investiţiei" (vezi anexa nr.8 la normele metodologice);
10. la finalizarea execuţiei lucrărilor, să monteze „Plăcuţa de identificare a investiţiei";
11. în situaţia nefinalizării lucrărilor în termenul prevăzut de autorizaţie, să solicite prelungirea valabilităţii acestela, cu cel puţin 15 zile înaintea termenului de expirare a valabilităţii autorizaţiei de construire/desfiinţare (inclusiv durata de execuţie a lucrărilor);
12. să prezinte „Certificatul de performanţă energetică a clădirii" la efectuarea recepţiei la terminarea lucrărilor;
13. să solicite „Autorizaţia de securitate la incendiu" după efectuarea recepţiei la terminarea lucrărilor sau înainte de punerea în funcţiune a clădirilor pentru care s-a obţinut „Avizul de securitate la incendiu";
14. să regularizeze taxa de autorizare ce revine emitentului, precum şi celelalte obligaţii de plată ce îi revin, potrivit legii, ca urmare a realizării investiţiei;
15. să declare construcţiile proprietate particulară realizate, în vederea impunerii, la organele financiare teritoriale sau la unităţile subordonate acestora, după terminarea lor completă şi nu mai târziu de 15 zile de la data expirării termenului de valabilitate a autorizaţiei de construire/desfiinţare (inclusiv durata de execuţie a lucrărilor).

C. Durata de execuţie a lucrărilor este de 24 luni ~~/ zile~~, calculată de la data începerii efective a lucrărilor (anunţată în prealabil), situaţie în care perioada de valabilitate a autorizaţiei se extinde pe întreaga durată de execuţie a lucrărilor autorizate.

D. Termenul de valabilitate a autorizaţiei este de 24 luni ~~/ zile~~ de la data emiterii, interval de timp în care trebuie începute lucrările de execuţie autorizate.

PRIMAR
BOGDAN-NICOLAE PIVARIU

SECRETAR GENERAL
ALIN-RĂZVAN ORZA

ŞEF BIROU URBANISM
ARH. ALEXANDRU LĂDARIU

ROMÂNIA PRIMAR 3 Com. FLORESTI, Jud. CLUJ

Întocmit:
Insp. Nelia Vidrean

Taxa A.C. 3.035+303 lei (repr. 0.5% VAL. DEVIZ EST+T.T.ARH)
OP/CHITANŢA NR. 0016373 DIN 28.02.2022

Prezenta autorizaţie a fost transmisă solicitantului direct/prin poştă la data de ..... însoţită de ..... (.....) exemplar(e) din documentaţia tehnică - D.T., împreună cu avizele şi acordurile obţinute, vizate spre neschimbare .

In conformitate cu prevederile Legii nr. 50/1991 privind autorizarea executării lucrărilor de construcţii, republicată, cu modificările şi completările ulterioare se prelungeşte valabilitatea *Autorizaţiei de construire / (desfiinţare)* de la data de ..... până la data de .....
După această dată, o nouă prelungire a valabilităţii nu este posibilă, solicitantul urmând să obţină, în condiţiile legii, o altă autorizaţie de construire/desfiinţare.

PRIMAR
BOGDAN-NICOLAE PIVARIU

SECRETAR GENERAL
ALIN-RĂZVAN ORZA

ŞEF BIROU URBANISM
ARH. ALEXANDRU LĂDARIU

24

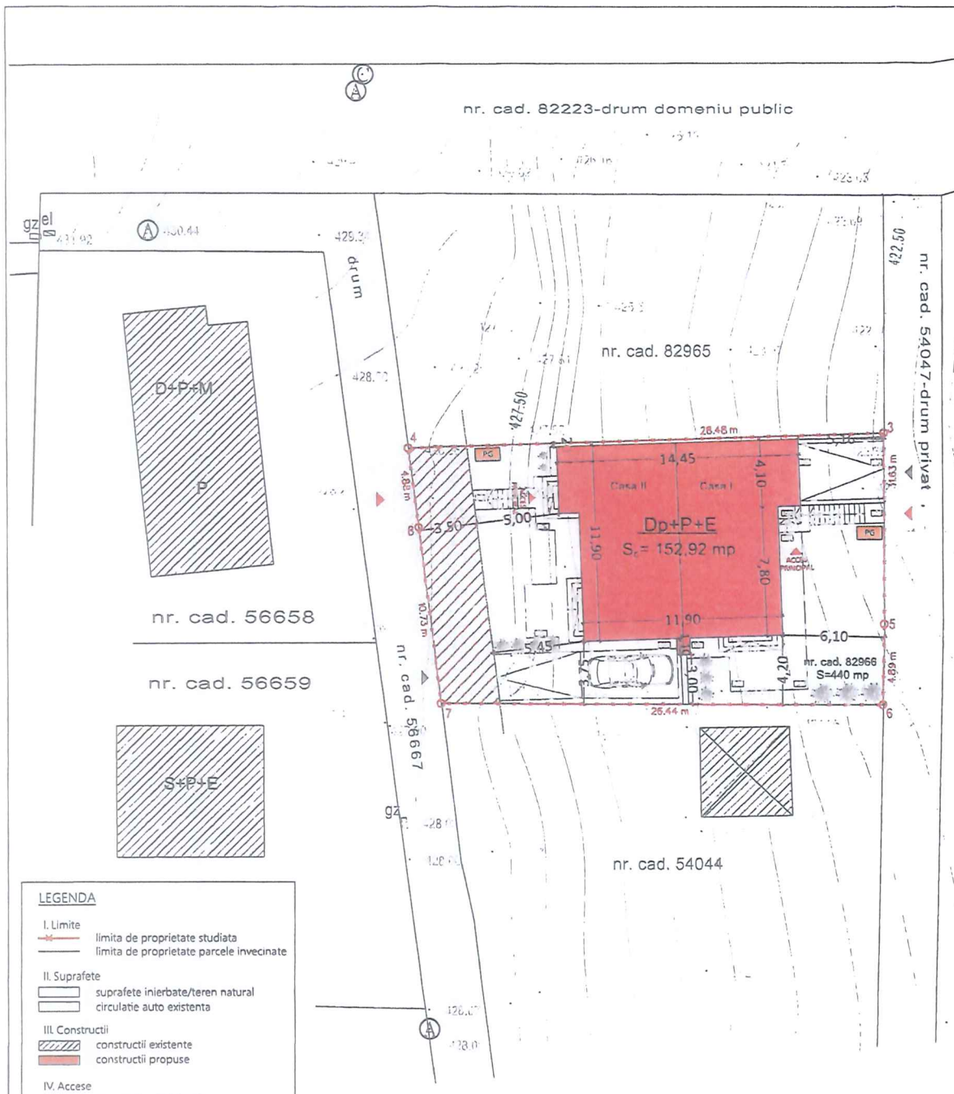

CONSILIUL LOCAL AL COMUNEI FLORESTI JUDETUL CLUJ
VIZAT SPRE NESCHIMBARE
ANEXA LA AUTORIZATIA DE CONSTRUIRE
Nr. 88 din 30.03.2022
Semnătura:

ORDINUL ARHITECTILOR ROMÂNIA
MARIUS
HELVCONSTRUCT S.R.L. CLUJ-NAPOCA, ROMÂNIA

Parcela(S)

Nr. Pct.	Coordonate pct.de contur		Lungimi laturi
	X [m]	Y [m]	D(I,I+1)
4	581560.155	384745.717	28.476
3	581561.106	384774.177	11.634
5	581549.472	384774.177	4.886
6	581544.587	384774.078	26.435
7	581544.666	384747.643	10.726
8	581555.312	384746.339	4.883
S(S)=440.09mp P=87.039m			

INDICI URBANISTICI

SUPRAFATA TEREN : 440,00 MP

EXISTENT	PROPUS
REGIM DE INALTIME -	REGIM DE INALTIME - Dp+P+E
SUPRAFATA CONSTRUITA = 0,00 mp	SUPRAFATA CONSTRUITA = 152,92 mp
P.O.T. = 0,00 %	P.O.T. = 34,75 %
SUPRAFATA DESFASURATA = 0,00 mp	SUPRAFATA DESFASURATA = 435,91 mp
C.U.T. = 0,00	C.U.T. = 0,99
SUPRAFATA UTILA = 0,00 mp	SUPRAFATA UTILA = 313,33 mp
NUMAR LOCUINTE = 0	NUMAR LOCUINTE = 2
NUMAR LOC PARCARE AUTO TOTAL = 0	NUMAR LOC PARCARE AUTO TOTAL = 3
NUMAR LOC PARCARE AUTO GARAJ = 0	NUMAR LOC PARCARE AUTO GARAJ = 1

BILANT TERITORIAL

SUPRAFATA CONSTRUITA = 0,00 mp	0%	SUPRAFATA CONSTRUITA = 152,92 mp	34,75%
CIRCULATII PIETONALE = 0,00 mp	0%	CIRCULATII PIETONALE = 65,26 mp	14,83%
CIRCULATII CAROSABILE = 0,00 mp	0%	CIRCULATII CAROSABILE = 47,78 mp	10,85%
SPATII VERZI = 440,00 mp	100%	SPATII VERZI = 174,04 mp	39,57%
TEREN PROPUS SPRE CEDARE = 54,69 mp			
INALTIMEA LA CORNISA FATADE CTA = 10,00 m			

HELV CONSTRUCT
Birou De Arhitectura, Proiectare, Urbanism
STR. GHEORGHE DIMA, Nr. 4, BL. 2C AP.18, CLUJ-NAPOCA, Jud. CLUJ
TEL:0745-392 930
J16/3320/IF1/1595/2008

N

COTA ± 0,00 : +424.60 m

DATE TEREN :
Nr.Cadastral:CAD/CF 82966
Suprafata: 440.00 mp
Intravilan: DA

CONSTRUIRE DOUA CASE CUPLATE Dp+P+E, IMPREJMUIRE TEREN, RACORDURI SI BRANSAMENTE

ADRESA INVESTITIEI:
Com. FLORESTI, Str. Alexandru cel Mare, F.N., Jud. CLUJ

BENEFICIAR :
MARC FLORIN-ADRIAN
MUNTEAN IOANA
MARC-JELERIU SERGIU-MARIUS
MARC-JELERIU ELENA-ANA
VULTUR MIRCEA-SORIN
MUNTEAN BIANCA

SEF PROIECT: Arh. Marius ARDELEAN
DESENAT: Arh. stag. Marius MARCUT
PROIECTAT : Arh. stag. Marius MARCUT
PROIECT STRUCTURA: Ing. Csaba VARDAI
PROIECT INSTALATII : Ing. Bogdan MAFTEI

SEMNATURA :

PLAN DE SITUATIE PROPUS

SCARA: 1:250

PLANSA NR : S-03
FORMAT : A3
FAZA: D.T.A.C.
PROIECT NR: 173/2021
DATA : FEB - 2022

In conformitate cu Legea 50/1991 beneficiarul proiectului isi insuseste printr-o semnatura autentificata dreptul de autor asupra acestei documentatii, interzicand in mod expres copierea, multiplicarea sau folosirea partiala sau in intregime decat cu acordul scris al semnatarului si nu mai pe folosirile in scopul pentru care a fost realizata.


ROUMANIE
ROMÂNIA
ROMANIA
CARTE D'IDENTITE
CARTE DE IDENTITATE
IDENTITY CARD
SERIA CJ NR 091568
CNP 1841102125821
E153S
Nume/Nom/Last name
MARC
Prenume/Prenom/First name
FLORIN-ADRIAN
Cetățenie/Nationalite/Nationality
Română / ROU
Sex/Sexe/Sex
M
Loc nastere/Lieu de naissance/Place of birth
Jud.CJ Mun.Cluj-Napoca
Domiciliu/Adresse/Address
Jud.CJ Mun.Cluj-Napoca
Cal.Florești nr.60 ap.130
226 CJ
Emisă de/Delivree par/Issued by
SPCLEP Cluj-Napoca
Valabilitate/Validite/Validity
23.10.14-02.11.2024
IDROUMARC<<FLORIN<ADRIAN<<<<<<<<<<<<
CJ091568<8ROU8411028M2411026112582l6

26

BRANSAMENT ELECTRIC SUBTERAN PENTRU LOCUINTA SEMICOLECTIVA CU 2 UNITATI LOCATIVE SITUATA IN LOC. FLORESTI, STR. ALEXANDRU CEL MARE NR. 21

Lista avizelor

Nr.Crt.	Denumire	Emitent	Nr si Data eliberării	Valabilitate
1.	Aviz Tehnic de Racordare	Sucursala Cluj Napoca	6010260201634 din 12.02.2026	12 luni
2.	Certificat de Urbanism	Primaria Comunei Floresti	177/01.04.2026	12 luni
3.	Clasarea Notificarii	APM Cluj	704/08.05.2026	**Cf. CU**
4.	Aviz de amplasament	Compania de Apa Somes	3197/13448/08.05.2026	**12 luni**
5.	Aviz de amplasament	DELGAZ GRID	215377403/07.05.2026	**12 luni**
6.	Aviz de amplasament	DEER	6010260506745 / 11.05.2026	**Cf. CU**
7.	Extrase CF ale terenurilor afectate	ANCPI – BCPI Cluj	CF 57241; CF 82223; CF: 90283; CF: 90504	**30 ZILE**
8.	Referat verificator	Ing. Flaviu POPA	67/25.05.2026	-

Intocmit,
Ing. Cornel Filip

SOCIETATEA RM ELECTRIC S.R.L. 1 CLUJ-NAPOCA, ROMÂNIA

Distribuție Energie Electrică Romania
Sucursala Cluj-Napoca

Distribuție Energie Electrică Romania Sucursala Cluj-Napoca
Str. Taberei, Nr. 20, 400512, Cluj-Napoca, Jud. Cluj

Tel: +40264 205702
C.I.F. DEER/C.U.I. Suc. RO 14476722 / 14496789
Fax: +40264 205704
R.C. DEER/Suc. J2002000352121 / J2002000426123
office.cluj@distributie-energie.ro
www.distributie-energie.ro

Anexa nr. … la contractul de furnizare/distribuție nr. …

POD: -

AVIZ TEHNIC DE RACORDARE
PENTRU CONSUMATOR CASNIC

Nr. 6010260201634 din 12.02.2026

Ca urmare a Cererii înregistrate cu nr. **6010260201634** din data **06.02.2026**, având ca scop **Instalatie noua** adresată de **MARC FLORIN ADRIAN,** pentru **CASA** ce aparține **utilizatorului MARC FLORIN ADRIAN** cu domiciliul în județul **CLUJ**, MUNICIPIU **CLUJ-NAPOCA**, sat -, cod poștal **400509**, strada **FLORESTI**, nr. **60**, bloc -, scara -, ap. **130**, telefon **0744695866** și a analizării documentației anexate acesteia, depusă complet la data **12.02.2026**,

în conformitate cu prevederile *Regulamentului privind racordarea utilizatorilor la rețelele electrice de interes public*, aprobat prin Ordinul ANRE nr. 59/2013, cu modificările si completările ulterioare, denumit în continuare *Regulament*, se

APROBĂ RACORDAREA LA REȚEAUA ELECTRICĂ A
locului de consum Permanent CASA

amplasat(ă) în județul **Cluj**, Comuna **FLORESTI**, sat -, cod poștal **407280**, strada **ALEXANDRU CEL MARE**, nr. **21**, bloc -, scara -, ap. **C1,** nr. cadastral **90503-C1**, in condițiile menționate in continuare.

1. Puterea aprobata:

		Situația existenta în momentul emiterii avizului	Puterea aprobată pentru organizare de șantier, valabilă până la data	Evoluția puterii aprobate				
				Etapa I, valabila de la data	Etapa a IIa, valabila de la data	Etapa a IIIa, valabila de la data	Etapa a IVa, valabila de la data	Etapa finala, valabila de la data
Puterea maximă simultană ce poate fi absorbită	(kW)	-		**9,00**	**9,00**	**9,00**	**9,00**	**9,00**
	(kVA)	**0,00**	**0,00**	**10,00**	**10,00**	**10,00**	**10,00**	**10,00**
Puterea maximă simultană ce poate fi absorbită fără realizarea lucrărilor de întărire			(kW)					
			(kVA)					

2. Descrierea succintă a soluției de racordare corelată cu evoluția puterii aprobate, stabilita prin fisa de soluție nr. **6010260201634/12.02.2026** sau studiul de soluție nr **, avizat de CTA DEER cu documentul nr / :**

a) Punctul de racordare este stabilit la nivelul de tensiune ***0.4 kV, la Firida E1-2, PTAB 00023 CARTIER 3 FLORESTI, - kV, - kVA***

28

Distribuție Energie Electrică Romania
Sucursala Cluj-Napoca

Distribuție Energie Electrică Romania Sucursala Cluj-Napoca
Str. Taberei, Nr. 20, 400512, Cluj-Napoca, Jud. Cluj

Tel: +40264 205702
C.I.F. DEER/C.U.I. Suc. RO 14476722 / 14496789
Fax: +40264 205704
R.C. DEER/Suc. J2002000352121 / J2002000426123
office.cluj@distributie-energie.ro
www.distributie-energie.ro

b) Instalația de racordare existentă în momentul emiterii avizului: **PTAB Cartier Floresti 3, TDRI 0.4 kV. Instalatii existente**

c) Lucrări pentru realizarea instalației de racordare: **>> Din TDRI 0.4 kV al PTAB Cartier Floresti 3 realizare un circuit trifazat subteran in LES 0.4 kV cu un cablu de tip ACYAbY 3x150+70 mmp, pana la o firida de tip E2-2 montata la sol pe soclu prefabricat din PAFS, in fundatie de beton amplasat la limita de proprietate cu acces din domeniul public;**

>> Din noua firida de tip E2-2 realizare un bransament trifazat subteran comun cu un cablu de tip ACYAbY 3x35+16 mmp, pana la un FDCP-2T montat la sol pe soclu prefabricat din PAFS, in fundatie de beton amplasat la limita de proprietate cu acces din domeniul public, langa firida E1-2, echipat pentru cele doua locuri de consum cu separator cu fuzibil de joasă tensiune tripolar, intrerupator automat tetrapolar cu protecţie la suprasarcină şi scurtcircuit de tip MCB avand In=16A, DPST-T, intrerupator automat diferenţial tetrapolar Id=300mA de tip RCCB, loc de contor electronic trifazat;

>> COR MT-JT Cluj va monta contor electronic trifazat (pentru casa cu nr. cadastral 90504-C1).

 # Realizarea bransamentului se va face conform documentatiei tehnice cu codul DTE- R-21-20242. Documentatia se gaseste pe site-ul DEER la adresa: https://www.distributie-energie.ro/dte-tip-pentru-bransamente/.

 # Pentru executia lucrarii este necesara obtinerea Acordului/Autorizatiei pentru instalatia de racordare obtinuta de la Administratorul Drumului, conf. Lege 193 din 28.10.2019 Lege pentru modificarea si completarea Legii nr. 50/1991 privind autorizarea executarii lucrarilor de constructii.

 # Dupa finalizarea prezentei lucrari si intocmirea PVPIF pentru casa cu nr. cadastral 90503-C1 se va depune o noua solicitare cu incadrarea Instalatie Noua - Montare contor.

c') Lucrări pentru realizarea instalației de utilizare: **Instalatia de utilizare aferenta casei cu nr. cadastral 90504-C1 se va lega in FDCP-2T.**

d) Lucrări ce trebuie efectuate pentru întărirea rețelei electrice deținute de operatorul de rețea, în amonte de punctul de racordare, pentru crearea condițiilor tehnice necesare racordării utilizatorului, defalcate conform următoarelor categorii:

i. Lucrări de întărire determinate de necesitatea asigurării condițiilor tehnice in vederea consumului puterii aprobate exclusiv pentru locul de consum in cauza: **Nu este cazul.**

ii. Lucrări de întărire pentru crearea condițiilor tehnice necesare racordării mai multor locuri de consum /de consum si de producere:

e) Punctul de măsurare este stabilit la nivelul de tensiune **400 V** la/ în/ pe

f) Măsurarea energiei electrice se realizează prin **contor electronic trifazat.**

g) Punctul de delimitare a instalațiilor este stabilit la nivelul de tensiune 0.4 kV, la **bornele coloanei electrice iesire din FDCP-2T.**

3. (1) In conformitate cu prevederile *Regulamentului* , pentru realizarea racordării la rețeaua electrica, utilizatorul sau operatorul economic atestat, imputernicit de utilizator conform prevederilor Regulamentului, încheie

29

Distribuție Energie Electrică Romania
Sucursala Cluj-Napoca

Distribuție Energie Electrică Romania Sucursala Cluj-Napoca
Str. Taberei, Nr. 20, 400512, Cluj-Napoca, Jud. Cluj

Tel: +40264 205702
C.I.F. DEER/C.U.I. Suc. RO 14476722 / 14496789
Fax: +40264 205704
R.C. DEER/Suc. J2002000352121 / J2002000426123
office.cluj@distributie-energie.ro
www.distributie-energie.ro

contractul de racordare cu operatorul de rețea si achită acestuia componentele tarifului de racordare, conform clauzelor contractului de racordare.

(2) Pentru încheierea contractului de racordare, utilizatorul anexează cererii depuse la operatorul de rețea următoarele documente prevăzute de *Regulament:*

4. Valoarea componentei tarifului de racordare T=TR+TU, stabilită conform reglementărilor în vigoare la data emiterii prezentului aviz tehnic de racordare este de 20752,81 lei inclusiv TVA, explicitată în fişa de calcul anexată sau, după caz, în deviz.

(1) Valoarea componentei tarifului de racordare corespunzătoare realizării instalaţiei de racordare **TR**, stabilită conform reglementărilor în vigoare la data emiterii prezentului aviz tehnic de racordare este de **20656,01 lei** , inclusiv TVA, explicitată în fişa de calcul anexată sau, după caz, în deviz, astfel:

- componenta corespunzătoare proiectării instalaţiei de racordare: (SF, PTE, DTAC): **0,00 lei** (faza SF) + **0,00 lei** (faza PTE) + **1815,00 lei** (faza DTAC) + **0 lei** (faza DE), inclusiv TVA;
- componenta corespunzătoare realizării instalaţiei de racordare: **0,00 lei** (utilaj) + **18186,30 lei** (C+M), inclusiv TVA + **0 lei** (Integrare SCADA) + **0 lei** (grup masura);
- valorile estimate ale componentelor conexe realizării instalaţiei de racordare, respectiv ale taxelor legale conform Legii nr.50/1991 actualizată, Legii 10/1995, cu modificările şi completările ulterioare, respectiv Legii nr.227/2015: refaceri pavaje **0,00 lei**+ subtraversări **0,00 lei** + **0 lei** (Integrare SCADA) + **0 lei** (grup masura);

(2) Valoarea componentei tarifului de racordare corespunzătoare verificării dosarului instalaţiei de utilizare şi punerii sub tensiune a acestei instalaţii **TU**, stabilită conform reglementărilor în vigoare la data emiterii prezentului aviz tehnic de racordare, este **96,80 lei,** inclusiv TVA.

(3) Valoarea costurilor de realizare a lucrărilor de întărire **TI**, stabilită conform reglementărilor în vigoare este: **0,00** lei, inclusiv TVA, rezultata din urmatoarele componente: **0,00** lei (faza SF-Ti) + **0,00** lei (faza PTE-Ti) + **0,00** lei (faza DTAC-Ti).

- lucrari efective intarire: **0,00** lei (utilaj-Ti) + **0,00** lei (C+M-Ti) + **0,00** lei (Integrare SCADA-Ti) (conform Ordin ANRE 11/2014);
- cota ITC(ISC) = 0,1 % x (CM + SCADA) = **0,00** lei (conform Legii nr.50/1991 art.30, completata si modificata de Ordinul nr. 839/2009, art.70, alin.1);
- cota ISC = 0,5 % x (CM + SCADA) = **0,00** lei (conform Legii nr.10/1995 art.40 si Ordinului nr. 839/2009, art.70, alin.2);
- taxa AC = 1% x (CM + SCADA) = **0,00** lei (conform Legii nr.227/2015 art.474, alin.(6)).

(4) Valoarea taxelor ce se achita suplimentar de catre utilizator necesare autorizatiilor si avizelor: cota ITC(ISC) 0,1% = **15,03** lei; cota ISC 0,5 % = **75,15** lei; taxa AC 1% = **181,86** lei; dirigentie santier 2% = **363,73** lei.

(5) Valoarea menţionată pentru tariful de racordare se actualizează, la încheierea contractului de racordare, daca tarifele aprobate de Autoritatea Naţionala de Reglementare in Domeniul Energiei, pe baza cărora a fost stabilit, au fost modificate prin Ordin al preşedintelui Autorităţii Naţionale de Reglementare in Domeniul Energiei. Actualizarea in acest caz se face in condiţiile stabilite prin Ordinul de aprobare a noilor tarife.

(6) Daca tariful de racordare a fost stabilit integral sau parţial pe baza de deviz general, acesta se actualizează la încheierea contractului de racordare in funcţie de preţurile echipamentelor si/sau ale materialelor in vigoare la data încheierii contractului de racordare.

(7) Valoarea medie a branşamentului până la care operatorul de distribuţie rambursează utilizatorilor clienţi casnici, persoanelor fizice autorizate, întreprinderilor individuale, întreprinderilor familiale şi instituţiilor publice, care se racordează la joasă tensiune, cheltuielile pentru proiectarea şi execuţia branşamentului, stabilită conform reglementărilor în vigoare, este **2060,00** lei.

5. (1) Odată cu tariful de racordare, utilizatorul va plăti operatorului de rețea sau primului utilizator, după caz, conform prevederilor Regulamentului si ale contractului de racordare, suma de - ***lei***, stabilita in fişa de calcul anexata, drept compensaţie băneasca.

30

Distribuție Energie Electrică Romania
Sucursala Cluj-Napoca

Distribuție Energie Electrică Romania Sucursala Cluj-Napoca
Str. Taberei, Nr. 20, 400512, Cluj-Napoca, Jud. Cluj

Tel: +40264 205702
C.I.F. DEER/C.U.I. Suc. RO 14476722 / 14496789
Fax: +40264 205704
R.C. DEER/Suc. J2002000352121 / J2002000426123
office.cluj@distributie-energie.ro
www.distributie-energie.ro

(2) Utilizatorul va primi, o compensaţie bănească dacă la instalaţia de racordare prevăzută la punctul 2 vor fi racordaţi şi alţi utilizatori în condiţiile şi la termenele prevăzute în reglementările în vigoare.

(3) In situaţia unei instalaţii de racordare realizata pentru un prim utilizator de tip client casnic, perioada stabilita la alin. (2) se extinde la 10 ani daca exista solicitări de racordare.

6. (1) Termenul estimat pentru realizarea de către operatorul de reţea a lucrărilor de întărire este - pentru lucrările precizate la punctul 2 lit d) subpct. i şi - pentru lucrările precizate la punctul 2 lit d) subpct. ii.

(2) Termenul şi condiţiile de realizare de către operatorul de reţea a lucrărilor de întărire precizate la punctul 2 lit. d) se prevăd în contractul de racordare.

(3) Necesitatea realizării lucrărilor de întărire precizate la punctul 2 lit d) subpct. ii) este influenţată de apariţia locurilor de consum/de consum şi de producere care au fost luate în considerare în calculele pentru regimurile de funcţionare ce au determinat lucrările de întărire respective.

(4) Costurile pentru realizarea lucrărilor de întărire a reţelei electrice care nu pot fi finanţate de operatorul de reţea în perioada imediat următoare sunt în valoare de lei, inclusiv TVA, pentru lucrările precizate la punctul 2 lit d) subpct. i şi lei, inclusiv TVA, pentru lucrările precizate la punctul 2 lit d) subpct. ii.

(5) În situaţia în care, din următoarele motive: operatorul de reţea nu are posibilitatea realizării lucrărilor de întărire până la data solicitată pentru punerea sub tensiune a instalaţiei de utilizare, utilizatorul poate opta pentru una dintre următoarele variante:

a) renunţarea la realizarea obiectivului pe amplasamentul respectiv;

b) amânarea realizării obiectivului pe amplasamentul respectiv, până la finalizarea lucrărilor de întărire de către operatorul de reţea; În acest caz, utilizatorul şi operatorul de reţea încheie contractul de racordare cu obligaţia operatorului de reţea de a realiza lucrările de întărire la termenul precizat la alin. (1).

c) dezvoltarea în etape a obiectivului cu încadrarea în limita de putere aprobată fără realizarea lucrărilor de întărire, precizată în tabelul de la punctul 1;

d) achitarea costurilor care revin operatorului de reţea pentru lucrările de întărire a reţelei în amonte de punctul de racordare, în cazul în care motivul întârzierii se datorează faptului că respectivele costuri nu sunt prevăzute în programul de investiţii al operatorului de reţea. În condiţiile în care utilizatorul optează pentru achitarea acestor costuri, respectivele cheltuieli i se returnează de către operatorul de reţea printr-o modalitate convenită între părţi, ce urmează a fi prevăzută în contractul de racordare.

7. (1) Pentru proiectarea şi executarea lucrărilor din categoria prevăzută la pct. 2 lit. c), operatorul de reţea încheie un contract de achiziţie publică pentru proiectarea şi/sau executarea de lucrări cu un operator economic atestat de autoritatea competentă, respectând procedurile de atribuire a contractului de achiziţie publică.

(2) Prin derogare de la prevederile alin. (1), contractul pentru proiectarea şi/sau executarea lucrărilor din categoria celor prevăzute la pct. 2 lit. c) se poate încheia prin una dintre următoarele modalităţi:

a) de către operatorul de reţea cu un anumit proiectant şi/sau constructor atestat, ales de către utilizator, în condiţiile în care utilizatorul cere în scris, explicit, acest lucru operatorului de reţea, înainte de încheierea contractului de racordare;

b) de către utilizator cu un anumit operator economic atestat, desemnat, în condiţiile în care utilizatorul a notificat în scris, explicit, acest lucru operatorului de reţea, înainte de încheierea contractului de racordare.

(3) Operatorul de reţea proiectează şi execută lucrările prevăzute la pct. 2 lit. d) cu personal propriu sau atribuie contractul de achiziţie publică pentru proiectare/executare de lucrări unui operator economic atestat, respectând procedurile de atribuire a contractului de achiziţie publică.

(4) În situaţiile prevăzute la alin. (2), tariful de racordare prevăzut la pct. 6 alin. (1) se recalculează conform prevederilor Regulamentului, corelat cu rezultatul negocierii dintre utilizator şi proiectantul şi/sau constructorul pe care acesta l-a ales. Operatorul nu are dreptul de a interveni în negocierea dintre utilizator şi proiectantul şi/sau constructorul pe care acesta l-a ales.

Distribuție Energie Electrică Romania
Sucursala Cluj-Napoca

Distribuție Energie Electrică Romania Sucursala Cluj-Napoca
Str. Taberei, Nr. 20, 400512, Cluj-Napoca, Jud. Cluj

Tel: +40264 205702
C.I.F. DEER/C.U.I. Suc. RO 14476722 / 14496789

Fax: +40264 205704
office.cluj@distributie-energie.ro
R.C. DEER/Suc. J2002000352121 / J2002000426123
www.distributie-energie.ro

(5) Instalaţiile rezultate în urma lucrărilor prevăzute la pct. 2 lit. c) finanţate de către utilizatori sunt în proprietatea acestora şi sunt exploatate de către operatorul de reţea, în baza unei convenţii-cadru iniţiate de către operator, având ca obiect predarea în exploatare de către utilizator operatorului a instalaţiei de racordare recepţionate şi puse în funcţiune. Instalaţiile rezultate în urma lucrărilor prevăzute la pct. 2 lit. c) finanţate de către operatorii de reţea sunt în proprietatea acestora.

(6) Instalaţiile rezultate în urma lucrărilor prevăzute la pct. 2 lit. c) pentru racordarea la reţeaua de joasă tensiune a utilizatorilor clienţi casnici, a persoanelor fizice autorizate, a întreprinderilor individuale, a întreprinderilor familiale şi instituţiilor publice intră în proprietatea operatorului de distribuţie, în conformitate cu prevederile art. 51 alin. (3^5) din Legea energiei electrice şi a gazelor naturale nr. 123/2012, cu modificările şi completările ulterioare.

8. (1) Lucrările pentru realizarea instalaţiei de utilizare se execută pe cheltuiala utilizatorului, de către o persoană autorizată sau un operator economic atestat potrivit legii, pentru categoria respectivă de lucrări. Valoarea acestor lucrări nu este inclusă în tariful de racordare.

(2) Executantul instalaţiei de utilizare, precum şi utilizatorul vor respecta normele şi reglementările în vigoare privind realizarea şi exploatarea instalaţiilor electrice.

9. (1) Cerinţele standardelor de performanţă pentru serviciile prestate de operatorul de distribuţie şi de operatorul de transport şi de sistem, după caz, referitoare la asigurarea continuităţii serviciului şi la calitatea tehnică a energiei electrice reprezintă condiţii minime pe care respectivul operator de reţea are obligaţia să le asigure utilizatorilor în punctele de delimitare. Durata maximă pentru restabilirea alimentării după o întrerupere este stabilită prin standardul de distribuţie sau standardul de transport, după caz. Pentru nerespectarea termenelor prevăzute, după caz, de standardul de distribuţie sau de standardul de transport, operatorii de reţea acordă utilizatorilor compensaţii, în condiţiile prevăzute de standardul respectiv.

(2) Informaţiile privind monitorizarea continuităţii şi calităţii comerciale a serviciului de distribuţie sunt publicate şi actualizate în fiecare an de către operatorul de reţea. Acestea sunt disponibile pentru consultare la adresa web www.distributie-energie.ro

10. (1) În cazul în care utilizatorul deţine echipamente sau instalaţii la care întreruperea alimentării cu energie electrică poate conduce la efecte economice şi/sau sociale deosebite (explozii, incendii, distrugeri de utilaje, accidente cu victime umane, poluarea mediului etc.), acesta are obligaţia ca prin soluţii proprii, tehnologice şi/sau energetice, inclusiv prin sursă de intervenţie, să asigure evitarea unor astfel de evenimente în cazurile în care se întrerupe furnizarea energiei electrice.

(2) În situaţia în care, din cauza specificului activităţilor desfăşurate, întreruperea alimentării cu energie electrică îi poate provoca utilizatorului pagube materiale importante şi acesta consideră că este necesară o siguranţă în alimentare mai mare decât cea oferită de operatorul de reţea, prezentată la punctul 13, utilizatorul este responsabil pentru luarea măsurilor necesare evitării acestor pagube, inclusiv pentru analiza şi stabilirea oportunităţii de a se dota cu surse proprii de energie electrică. Schemele de racordare a eventualelor surse de alimentare proprii se avizează de către operatorul de reţea.

(3) Utilizatorul va lua măsurile necesare de protecţie contra supratensiunilor tranzitorii de origine atmosferică sau de comutaţie, pe baza unei analize de risc.

11. (1) În scopul asigurării unei funcţionări selective a instalaţiilor de protecţie şi automatizare din instalaţia proprie, utilizatorul asigură accesul operatorului de reţea pentru corelarea permanentă a reglajelor acestora cu cele ale instalaţiilor din amonte.

(2) Echipamentul şi aparatajul prin care instalaţia de utilizare se racordează la reţeaua electrică trebuie să corespundă normelor tehnice în vigoare în România, inclusiv Normativului pentru proiectarea, execuţia şi exploatarea instalaţiilor electrice aferente clădirilor, indicativ I7-2011, aprobat prin Ordinul ministrului dezvoltării regionale şi turismului nr. 2.741/2011.

Distribuție Energie Electrică Romania
Sucursala Cluj-Napoca

Distribuție Energie Electrică Romania Sucursala Cluj-Napoca
Str. Taberei, Nr. 20, 400512, Cluj-Napoca, Jud. Cluj

Tel: +40264 205702
C.I.F. DEER/C.U.I. Suc. RO 14476722 / 14496789

Fax: +40264 205704
office.cluj@distributie-energie.ro
R.C. DEER/Suc. J2002000352121 / J2002000426123
www.distributie-energie.ro

12. (1) Utilizatorul va lua măsurile necesare pentru limitarea la valoarea admisibilă, conform normelor în vigoare, a efectelor funcţionării instalaţiilor şi receptoarelor speciale (cu şocuri, cu regimuri deformante, cu sarcini dezechilibrate, flicker etc.). Instalaţiile noi se vor pune sub tensiune numai dacă perturbaţiile instalaţiilor şi receptoarelor speciale se încadrează în limitele admise, prevăzute de normele în vigoare.

(2) În situaţia de excepţie în care punctul de măsurare nu coincide cu punctul de delimitare, cantitatea de energie electrică înregistrată de contor este diferită de cea tranzacţionată în punctul de delimitare. În acest caz, se face corecţia energiei electrice în conformitate cu reglementările în vigoare. Elementele de reţea cu pierderi, situate între punctul de măsurare şi punctul de delimitare, sunt:

13. (1) În situaţia în care prezentul aviz tehnic de racordare este emis pentru un loc de consum definitiv, acesta este valabil până la data emiterii certificatului de racordare pentru puterea aprobată pentru etapa finală, menţionată la punctul 1, dacă nu intervine anterior una dintre situaţiile prevăzute la alin. (2).

(2) În cazul în care este emis pentru un loc de consum definitiv, prezentul aviz tehnic de racordare îşi încetează valabilitatea în următoarele situaţii:

a) în termen de 12 luni de la emitere, dacă nu a fost încheiat contractul de racordare;
b) la încetarea contractului de racordare căruia îi este anexat.
c) la expirarea perioadei de valabilitate a acordurilor/autorizaţiilor sau a perioadei de valabilitate a aprobărilor legale în baza cărora a fost emis avizul tehnic de racordare;
d) în cazul în care documentele prevăzute la art. 14 alin. (11) din Regulament se anulează printr-o hotărâre judecătorească definitivă, emisă în perioada de valabilitate a avizului tehnic de racordare;
e) la încetarea valabilităţii acordurilor/autorizaţiilor şi/sau a aprobărilor legale în baza cărora a fost emis avizul tehnic de racordare pentru orice temei, constatată prin hotărâre judecătorească definitivă;
f) la solicitarea titularului;
g) în situaţia prevăzută la art. 34 alin. (1^3) din Regulament.

(3) În situaţia în care prezentul aviz tehnic de racordare este emis pentru un loc de consum temporar, acesta este valabil până la data (data expirării valabilităţii autorizaţiei de construire sau a aprobărilor legale în baza cărora a fost emis).

14.(1) Prezentul aviz tehnic de racordare se transmite solicitantului racordării. În situaţia în care utilizatorul a adresat cererea de racordare prin intermediul unui împuternicit sau prin furnizorul de energie electrică, după caz, prezentul aviz tehnic de racordare se transmite atât solicitantului racordării, cât şi utilizatorului.

(2) Solicitantul racordării/Utilizatorul poate contesta prezentul aviz tehnic de racordare la operatorul de reţea în termen de 30 de zile de la data comunicării acestuia.

15. (1) Materialele şi echipamentele care se utilizează la realizarea instalaţiei derulate în regimul tarifului de racordare, trebuie să fie conforme cu cerinţele din specificaţiile tehnice DEER. Celelalte materiale şi echipamente pentru care nu sunt elaborate în prezent specificaţii tehnice DEER, trebuie să fie omologate, noi, compatibile cu starea tehnică a instalaţiei, să îndeplinească cerinţele specifice de fiabilitate şi siguranţă.

(2) Alte condiţii: -

Semnături autorizate,

Director Sucursala Cluj-Napoca
Ing. Ovidiu Popescu

Ovidiu Popescu
Semnat digital de Ovidiu Popescu
Data: 2026.02.12 14:41:23 +02:00

Şef S.A.R.
Ing. Romulus Cosmin PRECUP

Romulus-Cosmin Precup
Semnat digital de Romulus-Cosmin Precup
Data: 2026.02.12 14:29:25 +02:00

Serviciu A.R.
Voivod Iulian

Distribuție Energie Electrică Romania
Sucursala Cluj-Napoca

Distribuție Energie Electrică Romania Sucursala Cluj-Napoca
Str. Taberei, Nr. 20, 400512, Cluj-Napoca, Jud. Cluj

Tel: +40264 205702

C.I.F. DEER/C.U.I. Suc. RO 14476722 / 14496789

Fax: +40264 205704

R.C. DEER/Suc. J2002000352121 / J2002000426123

office.cluj@distributie-energie.ro

www.distributie-energie.ro

34

ROMÂNIA
Primăria Comunei Floreşti
Floreşti, Str. Avram Iancu, Nr. 170, jud. Cluj
Tel./Fax: 0364-994
Web: www.floresticluj.ro

Nr. de înregistrare: 30951 din 27.02.2026

CERTIFICAT DE URBANISM
Nr. 177 din 01.04.2026
În scopul: BRANSAMENT ELECTRIC SUBTERAN

Ca urmare a cererii adresate de **MARC FLORIN ADRIAN** cu **domiciliul** în **judeţul Cluj, comuna Floresti, Strada Magnoliei, nr. 22**, pentru **MARC FLORIN ADRIAN, MUNTEAN IOANA, VULTUR MIRCEA, MUNTEAN BIANCA, MARC-JELERIU ELENA ANA, MARC-JELERIU SERGIU MARIUS** .
Pentru imobilul – teren şi/sau construcţii – situat în **judeţul Cluj, comuna Floresti, Strada Alexandru cel Mare, nr. 21**, numar cadastral: **CF. NR. 90504 / NR. CAD. 90504, CF. NR. 90283 / NR. CAD. 90283, CF. NR. 82223 / NR. CAD. 82223(comuna Floresti), CF. NR. 57241 / NR. CAD. 57241(comuna Floresti).**
Sau identificat prin _____ .
În temeiul reglementărilor Documentaţiei de urbanism, nr. **06** din **11.01.2005** , faza **PUG Floresti** , aprobată cu Hotărârea Consiliului Local **Floresti** , completat prin hotărârile ulterioare ale Consiliului Local Floresti .
În conformitate cu prevederile Legii nr. 50/1991 privind autorizarea executării lucrărilor de construcţii, republicată, cu modificările şi completările ulterioare.

SE CERTIFICĂ:

1. REGIMUL JURIDIC:
Imobilul este situat în intravilanul comunei Floreşti, în afara perimetrului de protectie a valorilor istorice sau arhitectural urbanistice.
2. REGIMUL ECONOMIC:
FOLOSINTA ACTUALA **- INTRAVILAN (S = 187 mp,108 mp, 1296 mp(comuna Floresti), 6175 mp(comuna Floresti))**
Destinatia zonei (conform PUG) - ZONA DE LOCUINTE SI FUNCTIUNI COMPLEMENTARE
Utilizari admise (conform PUG)subzona locuintelor existente sau propuse cu regim mic de inaltime si functiuni complementare (Ifcme)
Utilizari admise(conform PUG) - toate tipurile de constructii si amenajari care corespund functiunii zonei; functiunile complementare admise:
- productia industriala in intreprinderi mici nepoluante (sc < 200 mp)
• comert alimentar, nealimentar cu marfuri de folosinta zilnica (sc
• ateliere mestesugaresti si alte servicii catre populatie (sc
• circulatii pietonale si carosabile
• anexe gospodaresti, adaposturi pentru animale
• culturi agricole in cadrul parcelei aferente
• constructii si amenajari edilitare
UTILIZARI ADMISE CU CONDITIONARI (conform PUG)
acord de mediu pentru servicii si activitati productive nepoluante de mica capacitate
FUNCTIUNI INTERZISE (conform pug)
activitati servicii si productie care genereaza poluare sau implica un trafic important de marfuri
interdictii definitive de construire: pentru toate terenurile cu riscuri de alunecari sau traversate de l.e.a., pentru o banda de protectie cu latime prevazuta de norme
interdictii temporare de construire: pe terenurile afectate de inundatii si tasari de intensitate maxima, alunecari de intensitate medie, pana la eliminarea riscurilor. terenuri situate in zona centrala sau zona protejata cu vestigii ; rheologice in care se impune reparcelarea sau restructurarea prin p.u.z.
3. REGIMUL TEHNIC:
TEREN CU CONSTRUCŢII
dotări edilitare
AMPLASAREA CLADIRILOR FATA DE ALINIAMENT - amplasarea construcţiilor noi se va face cu retragere fata de aliniament 6 m fata de limita de proprietate la strada in zonele care nu au front construit clar definit.
AMPLASAREA CLADIRILOR PE PARCELA - amplasarea constructiilor pe parcela se va stabili prin studii urbanistice in conditiile asigurarii iluminatului si ventilatiei optime

35

AMPLASAREA CLADIRILOR UNELE FATA DE ALTELE PE ACEEASI PARCELA:
- a) se va face cu respectarea distantelor minime obligatorii fata de limitele laterale si posterioare, precum si a distantei minime dintre cladiri de 3 m, necesara interventiilor in caz de incendiu;
- b) cladirile izolate de pe aceeasi parcela vor respecta intre ele distante egale cu ½ din inaltimea la cornisa a celei mai inalte dintre ele.

CIRCULATII SI ACCESE - pentru toate tipurile de constructii se vor asigura accese carosabile si pietonale din drumuri inscrise la categoria strazi, fara stanjenirea circulatiei pe drumul public cu asigurarea acceselor pietonal, carosabil, de serviciu, a spatiilor de parcare, functie de specificul obiectivului.
NOTA: Pentru toate categoriile de constructii, accesele pietonale vor fi conformate astfel incat sa permita circulatia persoanelor cu handicap care folosesc mijloace specifice de deplasare, conform normativului NP. 051.
STATIONAREA AUTOVEHICULELOR - necesarul de parcaje asigurat pe parcela se va stabili conform normativului P132/1993, in functie de categoria localitatii si functiunea de baza a constructiei.
INALTIMEA MAXIMA ADMISIBILA A CLADIRILOR - inaltimea constructiilor este stabilita prin studii urbanistice, anexa PUG.
ASPECTUL EXTERIOR AL CLADIRILOR - aspectul exterior al constructiilor va fi in acord cu functiunea si importanta acestora.
CONDITII DE ECHIPARE EDILITARA - toate constructiile vor trebui racordate obligatoriu la retelele edilitare.
SPATII LIBERE SI SPATII PLANTATE - amenajarea spatiilor plantate se va face in concordanta cu destinatia constructiei, in ideea pastrarii celor existente si suplimentarii acestora pentru constructiile noi, dupa cum urmeaza: 20% din suprafata terenului. NOTA: Se vor pastra si proteja toti arborii mai inalti de 4 m.
IMPREJMUIRI - pentru toate tipurile de constructii gardurile va avea inaltimea maxima de 2 m, lucrări care necesită Autorizație de Construire.
NOTĂ: ÎN CAZ DE MODERNIZARE A STRUCTURII RUTIERE A DRUMULUI, RELOCAREA REȚELEI SE VA FACE EXCLUSIV PE CHELTUIALA S.C. EON GAZ ROMÂNIA S.A., A COMPANIEI DE APĂ SOMEȘ SAU A SOCIETĂȚII DE DISTRIBUȚIE A ENERGIEI ELECTRICE TRANSILVANIA NORD S.A., DUPĂ CAZ.
ÎNAINTE DE INCEPEREA LUCRARILOR SE VA SOLICITA ELIBERAREA UNEI AUTORIZATII DE SPARGERE A AMPLASAMENTELOR DE LA DIRECTIA TEHNICA.

Prezentul certificat de urbanism poate fi utilizat în scopul declarat (4) pentru :

BRANSAMENT ELECTRIC SUBTERAN

4) Scopul emiterii certificatului de urbanism conform precizării solicitantului, formulată în cerere.

Certificatul de urbanism nu ține loc de autorizație de construire/desființare și nu conferă dreptul de a executa lucrări de construcții.

4. OBLIGAȚII ALE TITULARULUI CERTIFICATULUI DE URBANISM:
În scopul elaborării documentației pentru autorizarea executării lucrărilor de construire/de desființare — solicitantul se va adresa autorității competente pentru protecția mediului: **Agentia Regională pentru Protecția Mediului Cluj Napoca.**
În aplicarea Directivei Consiliului 85/337/CEE (Directiva EIA) privind evaluarea efectelor anumitor proiecte publice și private asupra mediului, modificată prin Directiva Consiliului 97/11/CE și prin Directiva Consiliului și Parlamentului European 2003/35/CE privind participarea publicului la elaborarea anumitor planuri și programe în legătură cu mediul și modificarea, cu privire la participarea publicului și accesul la justiție, a Directivei 85/337/CEE și a Directivei 96/61/CE, prin certificatul de urbanism se comunică solicitantului obligația de a contacta autoritatea teritorială de mediu pentru ca aceasta să analizeze și să decidă, după caz, încadrarea/neîncadrarea proiectului investiției publice/private în lista proiectelor supuse evaluării impactului asupra mediului. În aplicarea prevederilor Directivei Consiliului 85/337/CEE, procedura de emitere a acordului de mediu se desfășoară după emiterea certificatului de urbanism, anterior depunerii documentației pentru autorizarea executării lucrărilor de construcții la autoritatea administrației publice competente. În vederea satisfacerii cerințelor cu privire la procedura de emitere a acordului de mediu, autoritatea competentă pentru protecția mediului stabilește mecanismul asigurării consultării publice, centralizării opțiunilor publicului și al formulării unui punct de vedere oficial cu privire la realizarea investiției în acord cu rezultatele consultării publice.

În aceste condiții:

După primirea prezentului certificat de urbanism, titularul are obligația de a se prezenta la autoritatea competentă pentru protecția mediului în vederea evaluării inițiale a investiției și stabilirii necesității evaluării efectelor acesteia asupra mediului. În urma evaluării inițiale a investiției se va emite actul administrativ al autorității competente pentru protecția mediului. În situația în care autoritatea competentă pentru protecția mediului stabilește necesitatea evaluării efectelor investiției asupra mediului, solicitantul are obligația de a notifica acest fapt autorității administrației publice competente cu privire la menținerea cererii pentru autorizarea executării lucrărilor de construcții. În situația în care, după emiterea certificatului de urbanism ori pe parcursul derulării procedurii de evaluare a efectelor investiției asupra mediului, solicitantul renunță la intenția de realizare a investiției, acesta are obligația de a notifica acest fapt autorității administrației publice competente.

5. CEREREA DE EMITERE A AUTORIZAȚIEI DE CONSTRUIRE/DESFIINȚARE va fi însoțită de următoarele documente:

a) certificatul de urbanism;
b) dovada titlului asupra imobilului, teren și/sau construcții, sau, după caz, extrasul de plan cadastral actualizat la zi și extrasul de carte funciară de informare actualizat la zi, în cazul în care legea nu dispune altfel (copie legalizată);

c) Documentația tehnică — D.T., după caz:

[X] D.T.A.C. [ ] D.T.O.E. [ ] D.T.A.D.

d) avizele și acordurile stabilite prin certificatul de urbanism:

d1) avize și acorduri privind utilitățile urbane și infrastructura:

[x] alimentare cu energie electrica
[x] alimentare cu apa
[x] canalizare
[x] gaze naturale

d2) avize și acorduri privind:

d3) avizele / acordurile specifice ale administrației publice centrale și/sau ale serviciilor descentralizate ale acestora:

d4) alte avize / acorduri:

e) studii de specialitate:

AVIZ EON GAZ ROMANIA*, AVIZ SDEE TRANSILVANIA NORD SUCURSALA CLUJ-NAPOCA, *Aviz COMPANIA DE APĂ SOMEȘ, Actul administrativ al autoritatii competente pentru protectia mediului, Extras CF actualizat, Pentru obținerea autorizației pentru racorduri și branșamente la utilități se va prezenta planul de situație cu poziția rețelelor utilitare pe calea de acces (domeniu public/privat), Executarea sau începerea execuției pentru racorduri și branșamente la utilități este condiționată de obținerea autorizației de spargere (domeniul public), Documentația referitoare la racorduri și branșamente utilități va cuprinde obligatoriu pe lângă avizele de amplasament și avizele tehnice de racordare și planurile de situație întocmite pe suport cadastral cu trasarea poziției tuturor rețelelor existente de transport a utilităților vizate de administratorii rețelelor, După obținerea autorizației(iilor) având ca obiect lucrări de introducere la obiectiv a utilităților în vederea executării acestor lucrări se va obține în prealabil autorizația(iile) de spargere din partea Biroului Tehnic Primăria Florești, PENTRU EXTINDERI DE REȚELE SE VOR PREZENTA AVIZE DE AMPLASAMENT SUPLIMENTARE PENTRU TRASEUL PE CARE SE EXTIND REȚELELE, Pentru eventualele extinderi de rețele, racorduri și branșamente la utilități, documentația va conține un plan de situație pe suport cadastral cu punerea în evidență a tuturor elementelor existente pe amplasamentul luat în studiu(trotuare, rigole, acostamente, carosabil, stâlpi de iluminat/transport energie electrică, guri de canalizare, hidranți, etc) . Acordurile tuturor coproprietarilor terenurilor afectate(daca este cazul), DOCUMENTATIA PENTRU OBTINERE AC VA FI NUMEROTATA SI INSOTITA DE OPIS

f) se vor anexa:

[X] Cerere cu semnatura în original a titularului; anexa la cerere conform normelor de aplicare a Legii nr. 50/1991 republicată.

Documentele de plată ale următoarelor taxe (copie):

[X] Taxă pentru autorizație de construire

Prezentul certificat de urbanism are valabilitatea de **12 luni** de la data emiterii.

PRIMAR,
Pivariu Bogdan Nicolae

ROMÂNIA PRIMAR 3 Com. FLORESTI, Jud. CLUJ

SECRETAR GENERAL,
Orza Alin Razvan

ARHITECT ȘEF,
Alexandru Lădariu

Întocmit: Pleșa Doria

37

ROMÂNIA
JUDEȚUL CLUJ
PRIMĂRIA COMUNEI FLOREȘTI

CERTIFICAT DE URBANISM
Nr.177 din 01.04.2026.

Achitată taxa de: 10+25 lei, conform chitanta - 0011212/27.02.2026
Prezentul certificat de urbanism a fost transmis solicitantului direct la data de _____ .
*) Se va semna de arhitect șef sau de persoana cu responsabilitate în domeniul amenajării teritoriului și urbanismului, după caz.

În conformitate cu prevederile Legii nr. 50/1991 privind autorizarea executării lucrărilor de construcţii, republicată, cu modificările și completările ulterioare,

SE PRELUNGEȘTE VALABILITATEA CERTIFICATULUI DE URBANISM

de la data de _____ până la data de _____

După această dată, o nouă prelungire a valabilităţii nu este posibilă, solicitantul urmând să obţină, în condiţiile legii, un alt certificat de urbanism.

PRIMAR,
_____

SECRETAR GENERAL,
_____

ARHITECT ȘEF,
_____

Data prelungirii valabilităţii:_____
_____
Transmis solicitantului la data de _____ direct .

nr. cad: 83426

PTAB 3 Cartier Floresti existent

nr. cad: 57241 drum domeniu public

Acyaby 3x150+70 mmp pr. 160m

nr. cad: 89813

nr. cad: 57241 domeniu public

strada Alexandru cel Mare

cad: 82223-drum domeniu public

cad: 89810

FIRIDA 2-4 pr. pp< 4 ohmi

FDCP-2T pr. pp< 4 ohmi

Dp+P+E S = 157,92 mp

cad: 90504

cad: 90503

cad: 90283-drum

cad: 56667-drum

nr. cad. 56659

nr. cad. 54044

nr. cad: 54047-drum privat

53307-C1
53307

83852

53308-C1
53308

84031
84031-C1

84030-C1
84030

83621
83621-C1

83659
83659-C1

65156

65155

65157

65158

65159

56659

56660-C1
56660

87565

54640

Legenda

- post de transformare existent
- firida de retea(E2–4) proiectata
- firida de distributie contorizare si protectie (FDCP) proiectata
- linie electrica subterana Acyaby 3x150+70 mmp proiectata
- linie electrica subterana Acyaby 3x25+16 mmp proiectata
- priza de pamant proiectata

Nr. crt	Name	Y Coordinate	X Coordinate
1	traseu cablu	384651.192	581595.223
2	traseu cablu	384657.348	581592.334
3	traseu cablu	384673.461	581612.497
4	traseu cablu	384673.771	581581.311
5	traseu cablu	384717.627	581580.469
6	traseu cablu	384740.785	581581.901
7	traseu cablu	384743.264	581575.538
8	traseu cablu	384745.663	581560.37
1	traseu cablu	384749.262	581559.748

CONSILIUL LOCAL AL COMUNEI FLOREȘTI
JUDEȚUL CLUJ
ANEXĂ LA CERTIFICATUL DE URBANISM Nr. 144 din 01.04.2026
Semnătura:

S.C. RM ELECTRIC S.R.L.
Mun. Cluj Napoca, str. Gheorghe Dima, Nr. 37, Apt. 13, jud. Cluj
Atestat C1A Nr. 22941 din 06.03.2025 valabil pana la 06.03.2030
Atestat C2A Nr. 15694 din 23.03.2020 valabil pana la 06.03.2030

SPECIFICATIE	NUME	SEMNATURA	Scara:
SEF PROIECT	ing. Cornel Filip		–
PROIECTAT	ing. Cornel Filip		Data: noi.2021
DESENAT	ing. Cornel Filip		

Beneficiar: Marc Florin Adrian
Jud. Cluj com. Floresti, sat Floresti, str. Magnoliei, nr. 22

Titlu Proiect: Bransament electric subteran pentru locuinta cu 2 unitati locative

Amplasament: Jud. Cluj, Loc. Floresti, str. Alexandru cel Mare, Nr. 21

Titlu Planse: Plan de situatie

Proiect nr. 3/2026

Faza: CU

Planse nr. E01

MINISTERUL MEDIULUI, APELOR ŞI PĂDURILOR

ANMAP
Agenţia Naţională pentru Mediu şi Arii Protejate

Direcţia Judeţeană de Mediu Cluj

Nr. 9785

Clasarea notificării
Nr. 704 din 08.05.2026

Ca urmare a solicitării depuse de **MARC FLORIN ADRIAN**, cu domiciliul în com. Florești, str. Magnoliei, nr. 22, jud. Cluj, pentru **MARC FLORIN ADRIAN, MUNTEAN IOANA, VULTUR MIRCEA, MUNTEAN BIANCA, MARC-JELERIU ELENA ANA, MARC-JELERIU SERGIU MARIUS**, pentru proiectul **„Branșament electric subteran”**, propus a fi amplasat în com. Florești, str. Alexandru cel Mare, nr. 21, C.F./nr. cad. 90504, 90283, 82223, 57241, jud. Cluj, înregistrată la DJM Cluj cu nr. 9785/04.05.2026,

- în urma analizării documentaţiei depuse, a localizării amplasamentului în planul de urbanism şi în raport cu poziţia faţă de arii naturale protejate, zone - tampon, monumente ale naturii, monumente istorice sau arheologice, zone cu restricţii de construit, zona costieră
- având în vedere că:
  - proiectul propus nu intră sub incidenţa Legii nr. 292/2018 privind evaluarea impactului anumitor proiecte publice şi private asupra mediului;
  - proiectul propus nu intră sub incidenţa art. 28 din Ordonanţa de Urgenţă a Guvernului nr. 57/2007 privind regimul ariilor naturale protejate, conservarea habitatelor naturale, a florei şi faunei sălbatice, aprobată cu modificări şi completări prin Legea nr. 49/2011, cu modificările şi completările ulterioare;
  - proiectul propus nu intră sub incidenţa art. 48 şi 54 din Legea apelor nr. 107/1996, cu modificările şi completările ulterioare,

Direcţia Judeţeană de Mediu Cluj **decide:**

Clasarea notificării, deoarece proiectul propus nu se supune procedurii de evaluare a impactului asupra mediului.

DIRECTOR
dr. ing. GRIGORE CRĂCIUN

Şef serviciu Reglementări,
ing. Anca CÎMPEAN

Compartimentul Biodiversitate şi Arii Naturale Protejate

Întocmit,
cons. Gabriela ISCRU

cons. Simona BOROGEAN

Direcţia Judeţeană de Mediu Cluj
Calea Dorobanţilor, nr. 99, Cluj-Napoca, cod 400609
Tel : 0264 410 722; 0264 410 720 Fax : 0264 410 716
e-mail: office@djmcj.anmap.gov.ro; website: https://djmcj.anmap.gov.ro
Operator de date cu caracter personal, conform Regulamentului (UE) 2016/679

40

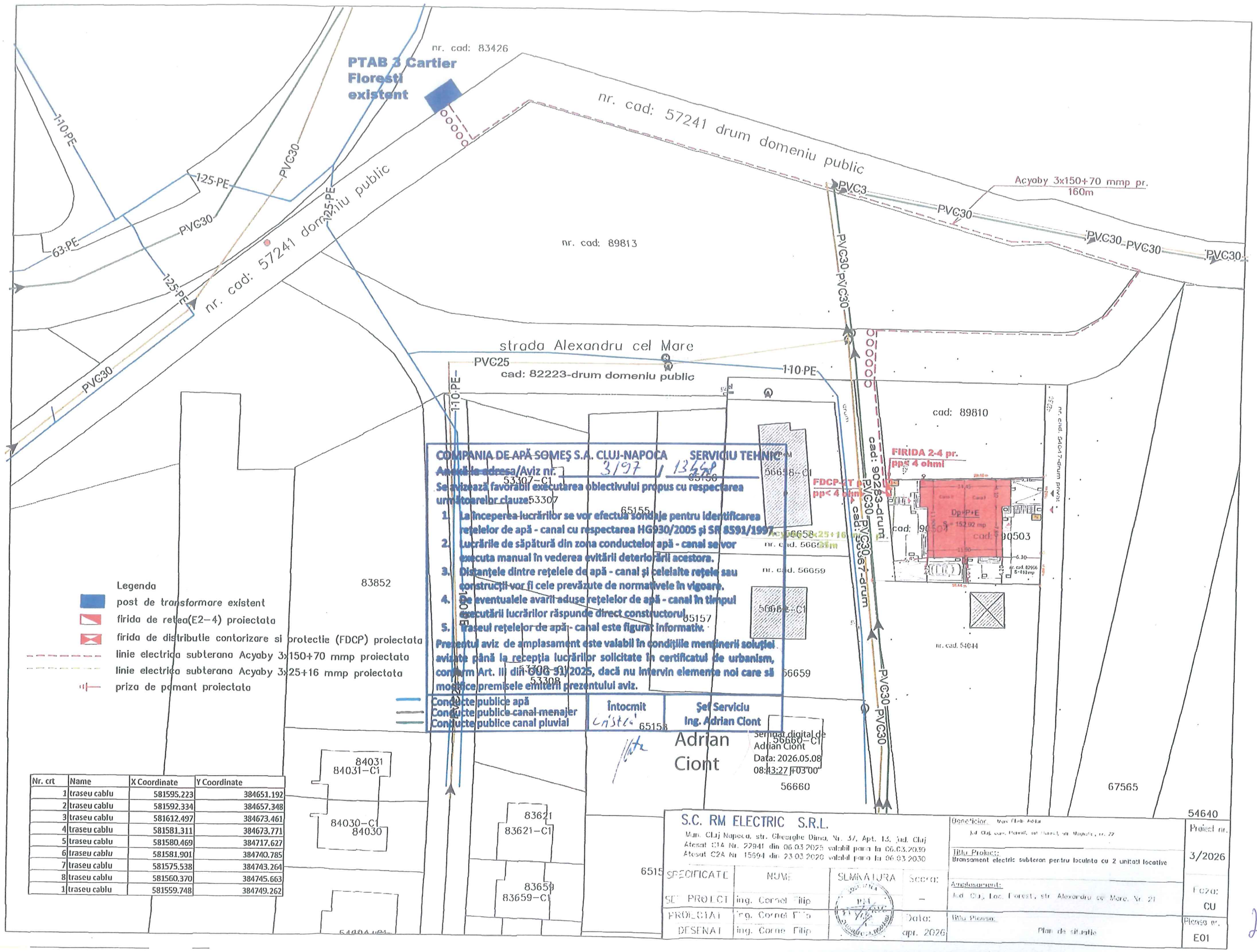

COMPANIA DE APĂ SOMEŞ S.A. CLUJ-NAPOCA SERVICIU TEHNIC

Anexă la adresa/Aviz nr. 3197 / 13.08.2025

Se avizează favorabil executarea obiectivului propus cu respectarea următoarelor clauze:

1. La începerea lucrărilor se vor efectua sondaje pentru identificarea reţelelor de apă - canal cu respectarea HG930/2005 şi SR 8591/1997.
2. Lucrările de săpătură din zona conductelor apă - canal se vor executa manual în vederea evitării deteriorării acestora.
3. Distanţele dintre reţelele de apă - canal şi celelalte reţele sau construcţii vor fi cele prevăzute de normativele în vigoare.
4. Pe eventualele avarii aduse reţelelor de apă - canal în timpul execuţării lucrărilor răspunde direct constructorul.
5. Traseul reţelelor de apă - canal este figurat informativ.

Prezentul aviz de amplasament este valabil în condiţiile menţinerii soluţiei avizate până la recepţia lucrărilor solicitate în certificatul de urbanism, conform Art. 11 din OUG 51/2025, dacă nu intervin elemente noi care să modifice premisele emiterii prezentului aviz.

Întocmit Cristea

Şef Serviciu Ing. Adrian Ciont

Semnat digital de Adrian Ciont
Data: 2026.05.08 08:43:27 +03'00'

Nr. crt	Name	X Coordinate	Y Coordinate
1	traseu cablu	581595.223	384651.192
2	traseu cablu	581592.334	384657.348
3	traseu cablu	581612.497	384673.461
4	traseu cablu	581581.311	384673.771
5	traseu cablu	581580.469	384717.627
6	traseu cablu	581581.901	384740.785
7	traseu cablu	581575.538	384743.264
8	traseu cablu	581560.370	384745.663
1	traseu cablu	581559.748	384749.262

S.C. RM ELECTRIC S.R.L.
Mun. Cluj Napoca, str. Gheorghe Dima, Nr. 57, Apt. 15, Jud. Cluj
Atestat C1A Nr. 22941 din 06.03.2025 valabil pana la 06.03.2030
Atestat C2A Nr. 15994 din 23.03.2026 valabil pana la 06.03.2030

SPECIFICATE	NUME	SEMNĂTURA
SEF PROIECT	ing. Cornel Filip	
PROIECTAT	ing. Cornel Filip	
DESENAT	ing. Cornel Filip	

Scara: –
Data: apr. 2026

Beneficiar: Mun. Cluj-Napoca
Jud. Cluj, com. Floresti, sat Floresti, str. Magnoliei, nr. 29

Titlu Proiect: Bransament electric subteran pentru locuinta cu 2 unitati locative

Amplasament: Jud. Cluj, loc. Floresti, str. Alexandru cel Mare, Nr. 21

Titlu Planse: Plan de situatie

Proiect nr. 3/2026

Faza: CU

Planse nr. E01

21

DELGAZ grid

Delgaz Grid SA, Gaz Cluj Napoca Decebal 93-95 400205 Cluj Napoca

MIHAIL SEBASTIAN ROSCA

AVIZ DE AMPLASAMENT

215377403/07.05.2026

Urmare a solicitării dumneavoastră 215373839 din data de 04.05.2026 , pentru lucrarea **Certificat urbanism 177/01.04.2026 Bransament electric subteran** din Județul **CLUJ**, Localitatea **Floresti**, **Strada: Alexandru cel Mare, Nr: 21, Bloc: -, Ap: -**, Nr.CF:**82223**; **Strada: Alexandru cel Mare, Nr: 21, Bloc: -, Ap: -**, Nr.CF:**90283**; **Strada: Alexandru cel Mare, Nr: 21, Bloc: -, Ap: -**, Nr.CF:**90504**; **Strada: Alexandru cel Mare, Nr: 21, Bloc: -, Ap: -**, Nr.CF:**57241**. În urma analizării documentației depuse vă comunicăm **avizul favorabil cu condiții.**

Solicitantul va suporta cheltuielile aferente realizării lucrărilor și este obligat să asigure îndeplinirea următoarelor condiții:

A. Condiţii tehnice:

1. La execuția lucrărilor care fac obiectul documentației pentru care ați solicitat avizul, constructorul este obligat să asigure distanțele minime între rețelele de gaze naturale şi alte instalații, construcții sau obstacole subterane conform tabelului 1 din Normele tehnice pentru proiectarea, executarea şi exploatarea sistemelor de alimentare cu gaze naturale, aprobate prin Ordinul Președintelui A.N.R.E. nr. 89/10.05.2018 şi publicat în Monitorul Oficial al României, Partea I, Nr. 462/05.06.2018.
2. **Totodată se va ține cont de lucrările Delgaz Grid S.A. de modernizare rețea gaze naturale aflate în derulare, în vederea corelării acestora cu lucrările ce fac obiectul prezentului aviz.**
3. Se vor respecta cu strictețe prevederile art. 93 alin (1) din Normele tehnice pentru proiectarea, executarea şi exploatarea sistemelor de alimentare cu gaze naturale, aprobate prin Ordinul Președintelui A.N.R.E. nr. 89/10.05.2018 şi publicat în Monitorul Oficial al României, Partea I, Nr. 462/05.06.2018, privind conductele de încălzire, apă, canalizare şi cabluri electrice pozate direct în pământ sau canale de protecție şi se vor lua măsuri de etanşare a acestora la intrarea în subsolurile clădirilor, chiar dacă acestea nu sunt racordate la gaz. Măsurile de protecție a rețelelor şi branşamentelor se vor stabili de către proiectant cu consultarea în prealabil a Delgaz Grid S.A. - Centrul Operațiuni Rețea Gaz Cluj şi vor fi incluse în documentația elaborată de acesta. Se va respecta art.190 din Legea energiei electrice şi a gazelor naturale nr.123/2012.
4. Alte condiții tehnice impuse: *-*

B. Condiţii generale:

Delgaz GRID SA

Departament Acces la Rețea Gaz
Cluj Napoca Decebal 93-95
400205 Cluj Napoca

www.delgaz.ro

Alina Urian

0755068318
alina.urian@delgaz-grid.ro

Abreviere: Cluj

Președintele Consiliului de Administrație
Volker Raffael

Directori Generali

Cristian Secoșan (DG)
Anca Liana Evoiu (Adj.)
Cristian Nicolae Ifrim (Adj.)
Mihaela Loredana Cazacu (Adj.)

Sediul Central: Târgu Mureș
CUI: 10976687
Atribut fiscal: RO
J2000000326265

1. Se va solicita în scris participarea unui reprezentant al Delgaz Grid S.A. la predarea de amplasament şi asistenţă tehnică ori de câte ori este nevoie pe perioada derulării lucrărilor, din partea Delgaz Grid S.A. - Centru Operaţiuni Reţea Gaz Cluj în vederea identificării, vizionării, marcării traseului reţelelor de distribuţie (în cazul în care se impune şi pe tronsoane stabilite de comun acord). Solicitările scrise pentru prezenţa reprezentantului Delgaz Grid vor fi transmise înainte cu minimum 2 zile lucrătoare. Adâncimea de pozare a reţelelor subterane trasate este cuprinsă între 0,5-0,9 m.
2. În cazul în care s-a produs o deteriorare a reţelei de gaz, astfel încât, au apărut scurgeri de gaz, se va anunţa imediat Dispeceratul de Urgenţă al Delgaz Grid S.A., la numerele de telefon 0800-800.928 şi 0265-200.928, şi vor fi luate, totodată, primele măsuri, pentru a împiedica producerea unui eveniment (incendiu, explozie), până la sosirea echipei de intervenţie. Dacă prin săpătură a fost afectată izolaţia reţelei de gaz (atingere izolaţie, rupere izolaţie, rupere fir trasor, rupere bandă avertizoare etc.), respectiv reţeaua de gaz- prin atingere, lovire sau orice altă acţiune mecanică, se va opri imediat lucrarea şi se va solicita prezenţa reprezentantului Delgaz Grid S.A., pentru remedierea defecţiunii provocate şi/sau constatate.
   Deteriorarea izolaţiei atrage după sine corodarea materialului tubular şi apariţia defectelor de coroziune, greu de depistat, care pot avea urmări grave (explozii); în cazul în care se produce un asemenea eveniment, având ca şi cauză deteriorarea izolaţiei în timpul execuţiei lucrării avizate de către Delgaz Grid S.A. izolaţie care n-a fost refăcută, datorită faptului că executantul nu a anunţat reprezentantul Delgaz Grid S.A., beneficiarul avizului va fi direct responsabil de producerea evenimentului. În cazul avarierii sau deteriorării conductelor şi instalaţiilor aflate în exploatarea Delgaz Grid S.A.- Centru Operaţiuni Reţea Gaz Cluj, beneficiarul va suporta contravaloarea pagubelor produse, inclusiv cea a pierderilor de gaze naturale şi de restabilire a funcţionalităţii elementelor afectate.
3. Săpătura din zona de protecţie a reţelelor de gaze naturale, aşa cum este aceasta definită de legislaţia în vigoare, se va realiza în mod obligatoriu, manual, pentru a nu afecta izolaţia, materialul tubular, sau alte elemente de construcţie a reţelei de gaz (fir trasor, bandă avertizoare etc.).
4. În mod obligatoriu, reţelele de gaze naturale - a căror acoperire e afectată de lucrarea de construcţie, vor fi aşezate, respectiv acoperite cu un strat de nisip de granulaţie 0,3-0,8 mm, cu grosimea de minimum 10 cm, de la generatoarea inferioară şi superioară a conductei şi pe o lăţime de 20 cm, de la generatoarele exterioare ale conductei.
5. În zona de protecţie a reţelelor de gaze naturale, aşa cum este aceasta definită de legislaţia în vigoare, compactarea se va realiza obligatoriu manual, astfel încât să nu se deterioreze reţelele de gaz, pe o înalţime de minim 30 cm (inclusiv stratul de nisip), măsurată de la generatoarea superioară a conductei.

43

6. În cazul în care lucrarea de construcţii afectează răsuflătorile şi/sau căminele, atunci acestea vor fi reamplasate obligatoriu pe poziţia iniţială. Se impune, de asemenea, reamplasarea capacelor de răsuflatori, a capacelor de cămine, a tijelor de acţionare etc.
7. Cu minimum 5 zile înainte de recepţia la terminarea lucrărilor, se va informa în scris Delgaz Grid S.A., Centru Operaţiuni Reţea Gaz Cluj asupra datei la care e programată recepţia.
8. Prezentul aviz îşi păstrează valabilitatea până la recepţia la terminarea lucrărilor sau până la finalizarea executării lucrărilor corespunzătoare pentru care a fost eliberat, respectiv până la încheierea procesului-verbal de recepţie finală corespunzător.
9. Prevederile art. 8 sunt valabile dacă nu intervin elemente noi sau nu se modifică condiţiile care au stat la baza emiterii avizului, respectiv: soluţii tehnice modificate la faza de documentaţie tehnică pentru obţinerea autorizaţiei de construire sau până la finalizarea executării lucrărilor, respectiv până la încheierea procesului-verbal de recepţie finală.
10. În cazul în care încetează convenţia tehnică pentru modificare traseu reţele / dezafectare, încheiată anterior eliberării avizului, iar lucrările aferente Convenţiei nu au fost finalizate, prezentul avizul de amplasament îşi pierde valabilitatea.

Cu respect,
Irimia Dodea
Coordonator Echipa Acces Rețea Gaz Cluj

Societatea Comercială J12000003328245 DELGAZ GRID S.A. 60 C.I.F. RO10976687 Târgu. Mureș, România

Emitent,
Alina Urian

Alexandrina Alina Urian

Digitally signed by Alexandrina Alina Urian
Date: 2026.05.07 14:32:30 +03'00'

DELGAZ grid

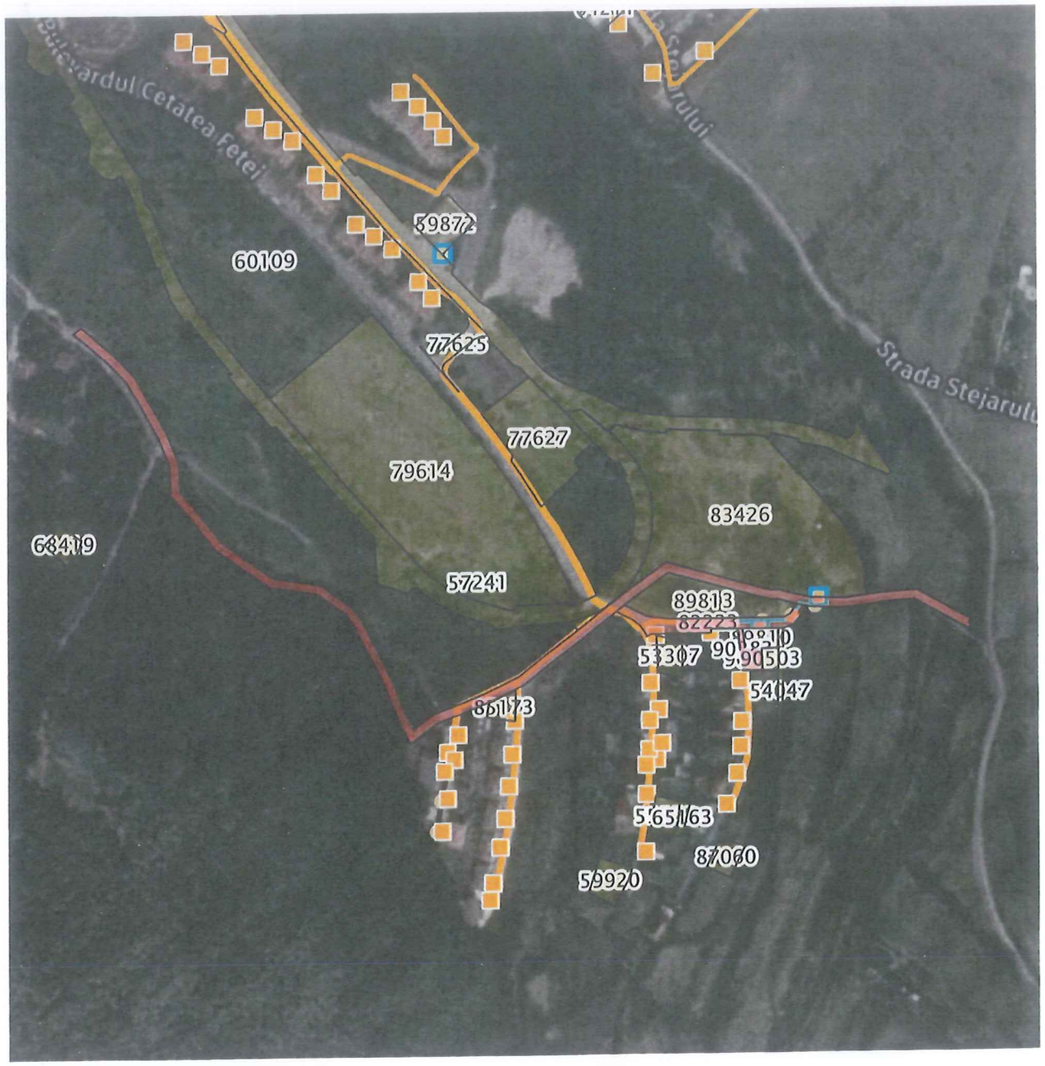

Retea in lucru
Retea Presiune Joasa
Retea Presiune Medie
Retea Presiune Redusa

Imobil ce face scopul avizului

Alte Imobile

Prezentul plan însoteşte avizul nr. 215377403/07.05.2026

Alina Urian

Distribuție Energie Electrică Romania
Sucursala Cluj-Napoca

Distribuție Energie Electrică Romania - Sucursala Cluj-Napoca
Str. Taberei, Nr. 20, 400512, Cluj-Napoca, Jud. Cluj

Tel: +40264 205702
C.I.F. DEER/C.U.I. Suc. RO 14476722 / 14496789
Fax: +40264 205704
R.C. DEER/Suc. J2002000352121 / J2002000426123
office.cluj@distributie-energie.ro
www.distributie-energie.ro

Către S.C. RM ELECTRIC SRL,

Referitor la **cererea de aviz de amplasament**, înregistrată cu nr. 6010260506745 / 03.05.2026 pentru **obiectivul**: **Bransament electric subtreran locuinta semicolectiva cu 2 unitati locative**
de la adresa: **FLORESTI,** sat -, strada **ALEXANDRU CEL MARE**, nr. 21, bloc -, etaj -, apartament -, cod postal **407280**, numar cadastral **90504**, judeţul **Cluj**.

În urma analizării documentaţiei depuse suntem de acord cu realizarea obiectivului pe amplasamentul propus şi se emite:

AVIZ DE AMPLASAMENT FAVORABIL Nr. 6010260506745 / 11.05.2026

cu urmatoarele precizări:

1. Obiectivul nu este amplasat în zona de siguranţă a reţelelor electrice de distribuţie publică şi se încadrează în distanţele normate faţă de acestea.

2. În zonă **Exista** reţea electrică de distribuţie de **Medie tensiune|Joasa tensiune** -.

3. Avizul de amplasament nu constituie aviz tehnic de racordare. Pentru obţinerea acestuia, în vederea racordării la reţeaua electrică de distribuţie a obiectivului sau creşterea puterii aprobate pentru acest obiectiv trebuie să solicitaţi la OD (operatorul de distribuţie) avizul tehnic de racordare.
Prin cererea de aviz de amplasament aţi solicitat racordarea obiectivului la reţeaua electrică de distribuţie publică pentru o putere maxim simultan absorbită de - kW.

4. **Valabilitatea avizului de amplasament este până la 01.04.2027**, cu posibilitatea prelungirii cu durata de prelungire a valabilităţii Certificatului de urbanism, respectiv a Autorizaţiei de construire, cu condiţia de a nu se schimba elementele care au stat la baza emiterii lui.

5. Prezentul aviz de amplasament este valabil numai pentru amplasamentul obiectivului, conform planului nr. - şi a Certificatului de urbanism nr. **177 / 01.04.2026**

6. Tariful de emitere a avizului de amplasament este în valoare de **63.00** lei, fara TVA.

7. Instalaţiile de distribuţie aparţinând operatorului de distribuţie au fost trasate orientativ pe planul de situaţie anexat.

8. În zonă **Nu exista** instalatii electrice ce nu aparţin operatorului de distribuţie (sucursala CLUJ-NAPOCA) este necesar sa vă adresaţi deţinătorilor acestor instalatii (Transelectrica, Hidroelectrica, Termoelectrica, alţi deţinători) - în vederea obţinerii avizelor de amplasament.

9. Săpăturile în zona traseelor de cabluri se vor face numai manual, cu asistenţă tehnică din partea operatorului de distribuţie.

Distribuție Energie Electrică Romania - Sucursala Cluj-Napoca
Str. Taberei, Nr. 20, 400512, Cluj-Napoca, Jud. Cluj

Tel: +40264 205702
C.I.F. DEER/C.U.I. Suc. RO 14476722 / 14496789
Fax: +40264 205704
R.C. DEER/Suc. J2002000352121 / J2002000426123
office.cluj@distributie-energie.ro
www.distributie-energie.ro

10. Executarea lucrărilor în apropierea instalatiilor operatorului de distribuţie se va face cu respectarea strictă a condiţiilor din prezentul aviz, precum şi a normelor tehnice de protecţia muncii specifice. Beneficiarul lucrării, respectiv executantul, sunt răspunzători şi vor suporta consecinţele, financiare sau de alta natură, ale eventualelor deteriorări ale instalaţiilor şi/sau prejudicii aduse utilizatorilor acestora ca urmare a nerespectării regulilor menţionate.

11. Alte precizări în funcţie de specificul obiectivului şi amplasamentul respectiv:

In zona traseelor LES 0,4 kV figurate orientativ pe plansa nu se vor executa sapaturi dacat manual cu solicitare asistenta tehnica din partea COR MT JT TN Cluj;
Orice prejudiciu adus S.C. DEER S.A. atat prin avarierea retelelor electrice de distributie , cat si datorita pauzelor de tensiune generate de eventualele defectiuni provocate , va fi suportat de catre dvs, lucrarile de remediere fiind executate de S.C. DEER S.A. pe baza de comanda ferma. (potrivit Legii Energiei nr. 123 /2012 art.44, alin.9).
Executarea lucrarilor cu utilaje agabaritice de transport, precum si manevrarea acestora de catre personalul muncitor , subtraversarea cu utilaje speciale (camion, macara, etc), se va face cu respectarea distantelor normate fata de instalatiile electrice aeriene din zona (distante minime de
apropiere si siguranta fata de LEA 20 kV, conform PE 106/2003 respectiv NTE 003/04/00 din 2004) ;
In zona traseelor LES 20 kV figurate orientativ pe plansa nu se vor executa sapaturi dacat manual cu solicitare asistenta tehnica din partea COR MT JT Cluj .

Director Sucursala

CLUJ-NAPOCA
Ing. Ovidiu Popescu

Ovidiu Popescu
Semnat digital de Ovidiu Popescu
Data: 2026.05.14 08:43:23 +03:00

Sef S.A.R. / Coordonator Compartiment
CLUJ-NAPOCA

Ing. Romulus Cosmin PRECUP

Intocmit

Pop Claudiu

Cristian Pop
Semnat digital de Cristian Pop
Data: 2026.05.13 22:05:04 +03:00

AVA nr. 6010260506745/ 11.05.2026

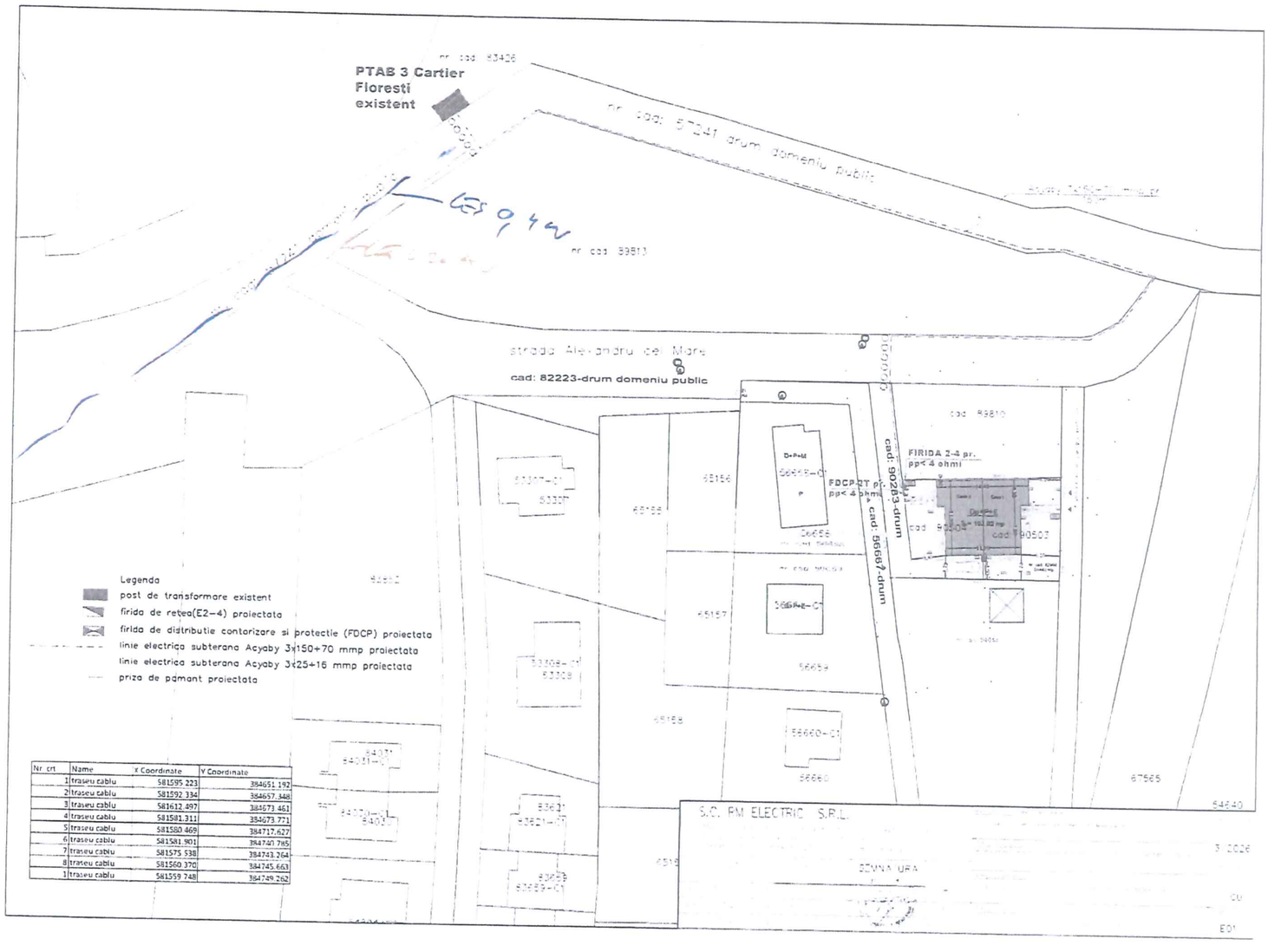

Nr. crt	Name	X Coordinate	Y Coordinate
1	traseu cablu	581595.223	384651.192
2	traseu cablu	581592.334	384657.348
3	traseu cablu	581612.497	384673.461
4	traseu cablu	581581.311	384673.771
5	traseu cablu	581580.469	384717.627
6	traseu cablu	581581.901	384740.785
7	traseu cablu	581575.538	384743.264
8	traseu cablu	581560.370	384745.663
1	traseu cablu	581559.748	384749.262

Oficiul de Cadastru și Publicitate Imobiliară CLUJ
Biroul de Cadastru și Publicitate Imobiliară Cluj-Napoca

Nr. cerere	118572
Ziua	25
Luna	05
Anul	2026

Cod verificare
100210118511

EXTRAS DE CARTE FUNCIARĂ
PENTRU INFORMARE

Carte Funciară Nr. 90504 Florești

A. Partea I. Descrierea imobilului

TEREN Intravilan

Adresa: Jud. Cluj, UAT Florești, Loc. Floresti, Str Alexandru cel Mare, Nr. 21

Nr. Crt	Nr. cadastral Nr. topografic	Suprafaţa* (mp)	Observaţii / Referinţe
A1	90504	187	Lot 2-Imobil imprejmuit cu gard de beton, cu 1 loc de parcare la sol.

Construcţii

Crt	Nr cadastral Nr. topografic	Adresa	Observaţii / Referinţe
A1.1	90504-C1	Jud. Cluj, UAT Florești, Loc. Floresti, Str Alexandru cel Mare, Nr. 21, C2	Nr. niveluri:3; S. construita la sol:76.2 mp; S. construita desfasurata:217.2 mp; Casa cuplata, cu regim de inaltime Dp+P+E, edificata in anul 2025, avand suprafata construita la sol de 76.2 mp si suprafata construita desfasurata de 217.2 mp.

B. Partea II. Proprietari şi acte

Înscrieri privitoare la dreptul de proprietate şi alte drepturi reale		Referinţe
279824 / 28/11/2025		
Act Notarial nr. 3405 PARCELARE, din 28/11/2025 emis de NP DINEA ALINA ADRIANA; Act Administrativ nr. 267764, din 14/11/2025 emis de OCPI CLUJ;		
B1	Se infiinteaza cartea funciara 90504 a imobilului cu numarul cadastral 90504 / UAT Florești, rezultat din dezmembrarea imobilului cu numarul cadastral 86217 inscris in cartea funciara 86217;	A1
Act Notarial nr. 2370, din 26/10/2021 emis de TOMA IOANA;		
B3	Intabulare, drept de PROPRIETATEcumpărare și dezmembrare, dobandit prin Conventie, cota actuala 1/1 1) **MARC FLORIN-ADRIAN**, și soția 2) **MUNTEAN IOANA**, bun comun *OBSERVATII: pozitie transcrisa din CF 86217/Florești, inscrisa prin incheierea nr. 126388 din 13/06/2023; pozitie transcrisa din CF 82966/Florești, inscrisa prin incheierea nr. 234336 din 27/10/2021;*	A1
Act Notarial nr. 854, din 01/04/2025 emis de NP DINEA ALINA ADRIANA;		
B4	se notează promisiunea bilaterală de vânzare cumpărare încheiată între MARC FLORIN-ADRIAN, și soția MUNTEAN IOANA, VULTUR MIRCEA-SORIN, și soția MUNTEAN BIANCA, MARC-JELERIU SERGIU-MARIUS, și soția MARC-JELERIU ELENA-ANA toți în calitate de promitenți vânzători și DAVID-CRIȘAN REMUS-SABIN și soția FULOP ANDREA-ORSOLYA în calitate de promitenți cumpărători, privind unitatea locativă viitoare nr.1(casa nr.1) și cota de teren 54/327 parte ce se va edifica pe imobilul de sub A1 *OBSERVATII: pozitie transcrisa din CF 86217/Florești, inscrisa prin incheierea nr. 75164 din 02/04/2025;*	A1
Act Administrativ nr. 133, din 30/09/2025 emis de Primaria Comunei Floresti; Inscris Sub Semnatura Privata nr. 00245223256, din 21/10/2025 emis de PAID S.A.; Inscris Sub Semnatura Privata nr. 00245225610, din 21/10/2025 emis de PAID S.A.; Act Administrativ nr. 2025-74863, din 17/10/2025 emis de Comuna Floresti; Inscris Sub Semnatura Privata nr. Documentatie, din 23/10/2025 emis de Sava Petru-Ciprian; Inscris Sub Semnatura Privata nr. PAD, din 23/10/2025 emis de Sava Petru-Ciprian;		
B5	Intabulare, drept de PROPRIETATE, dobandit prin Construire, cota actuala 1/1 1) **VULTUR MIRCEA** 2) **MUNTEAN BIANCA** 3) **MARC-JELERIU ELENA-ANA**	A1.1

Înscrieri privitoare la dreptul de proprietate şi alte drepturi reale		Referinţe
	4) **MARC-JELERIU SERGIU-MARIUS**	
	OBSERVATII: pozitie transcrisa din CF 86217/Florești, inscrisa prin incheierea nr. 231162 din 23/10/2025;	

C. Partea III. SARCINI

Înscrieri privind dezmembrămintele dreptului de proprietate, drepturi reale de garanţie şi sarcini		Referinţe
279824 / 28/11/2025		
Act Notarial nr. 853, din 01/04/2025 emis de NP DINEA ALINA ADRIANA;		
C2	Intabulare, drept de SUPERFICIEpe o perioada de 3 ani, incepand cu data de 01.04.2025, dobandit prin Conventie, cota actuala 1/1	A1
	1) **VULTUR MIRCEA-SORIN**, și soția 2) **MUNTEAN BIANCA** 3) **MARC-JELERIU SERGIU-MARIUS**, și soția 4) **MARC-JELERIU ELENA-ANA**	
	OBSERVATII: pozitie transcrisa din CF 86217/Florești, inscrisa prin incheierea nr. 75164 din 02/04/2025;	

Anexa Nr. 1 La Partea I

Teren

Nr cadastral	Suprafaţa (mp)*	Observaţii / Referinţe
90504	187	Lot 2-Imobil imprejmuit cu gard de beton, cu 1 loc de parcare la sol.

* Suprafaţa este determinată in planul de proiecţie Stereo 70.

DETALII LINIARE IMOBIL

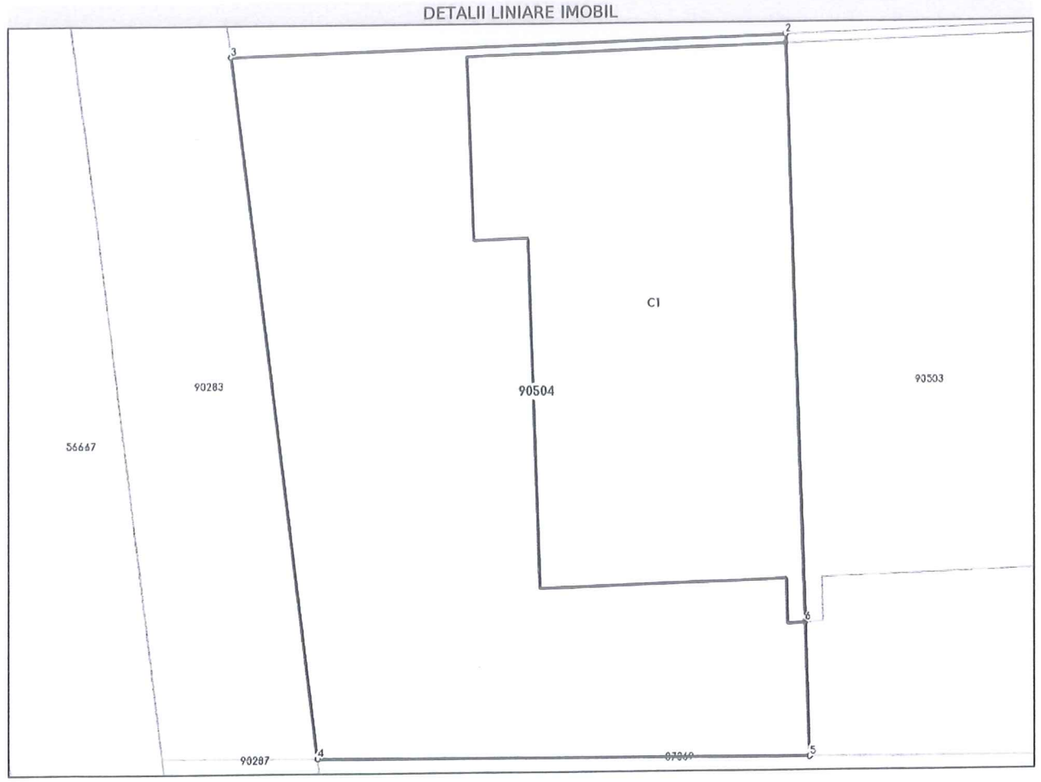

Date referitoare la teren

Nr Crt	Categorie folosinţă	Intra vilan	Suprafaţa (mp)	Tarla	Parcelă	Nr. topo	Observaţii / Referinţe
1	curti constructii	DA	187	-	-	-	

Date referitoare la construcţii

Crt	Număr	Destinaţie construcţie	Supraf. (mp)	Situaţie juridică	Observaţii / Referinţe
A1.1	90504-C1	constructii de locuinte	76,2	Cu acte	S. construita la sol:76.2 mp; S. construita desfasurata:217.2 mp; Casa cuplata, cu regim de inaltime Dp+P+E, edificata in anul 2025, avand suprafata construita la sol de 76.2 mp si suprafata construita desfasurata de 217.2 mp.

Lungime Segmente
1) Valorile lungimilor segmentelor sunt obţinute din proiecţie în plan.

Punct început	Punct sfârşit	Lungime segment (= (m)
1	2	0.199
2	3	12.499

Punct început	Punct sfârşit	Lungime segment (= (m))
3	4	15.735
4	5	11.102
5	6	2.977
6	1	12.9

**** Lungimile segmentelor sunt determinate în planul de proiecție Stereo 70 și sunt rotunjite la 1 milimetru.**
***** Distanța dintre puncte este formată din segmente cumulate ce sunt mai mici decât valoarea 1 milimetru.**

Extrasul de carte funciară generat prin sistemul informatic integrat al ANCPI conține informațiile din cartea funciară active la data generării. Acesta este valabil în condițiile prevăzute de art. 7 din Legea nr. 455/2001, coroborat cu art. 3 din O.U.G. nr. 41/2016, exclusiv în mediul electronic, pentru activități și procese administrative prevăzute de legislația în vigoare. Valabilitatea poate fi extinsă și în forma fizică a documentului, fără semnătură olografă, cu acceptul expres sau procedural al instituției publice ori entității care a solicitat prezentarea acestui extras.
Verificarea corectitudinii și realității informațiilor conținute de document se poate face la adresa **www.ancpi.ro/verificare**, folosind codul de verificare online disponibil în antet. Codul de verificare este valabil 30 de zile calendaristice de la momentul generării documentului.

Data și ora generării,
25/05/2026, 20:24

Acest document se eliberează gratuit pentru proprietarii imobilelor. Pentru alți solicitanți, costul extrasului este de 25 de lei la ghișeu, respectiv 20 de lei dacă este obținut online prin platforma http://epay.ancpi.ro

52

Oficiul de Cadastru şi Publicitate Imobiliară CLUJ
Biroul de Cadastru şi Publicitate Imobiliară Cluj-Napoca

Nr. cerere	118573
Ziua	25
Luna	05
Anul	2026

Cod verificare
100210118509

EXTRAS DE CARTE FUNCIARĂ
PENTRU INFORMARE

Carte Funciară Nr. 57241 Florești

A. Partea I. Descrierea imobilului

TEREN Intravilan

Adresa: Jud. Cluj, UAT Florești, Loc. Floresti

Nr. Crt	Nr. cadastral Nr. topografic	Suprafaţa* (mp)	Observaţii / Referinţe
A1	57241	6.175	

B. Partea II. Proprietari şi acte

Înscrieri privitoare la dreptul de proprietate şi alte drepturi reale		Referinţe
39009 / 10/04/2012		
Act Notarial nr. 403, din 09/04/2012 emis de CARLANARU DAN MIRCEA (act administrativ nr. 69194/21-06-2011 emis de OCPI;);		
B1	Se infiinteaza cartea funciara 57241 a imobilului cu numarul cadastral 57241/Floresti, rezultat din dezmembrarea imobilului cu numarul cadastral 54884 inscris in cartea funciara 54884;	A1
Act nr. 523, din 14/05/2007;		
B3	Intabulare, drept de PROPRIETATElege şi partaj în rang serial nr 1901/2003, dobandit prin Conventie, cota actuala 1/1	A1
	1) **COMUNEI FLOREŞTI**, în administraţia operativă a 2) **CONSILIULUI LOCAL FLOREŞTI**	
	OBSERVATII: pozitie transcrisa din CF 54884/Floresti, inscrisa prin incheierea nr. 85188 din 27/07/2010;	

C. Partea III. SARCINI .

Inscrieri privind dezmembrămintele dreptului de proprietate, drepturi reale de garanţie şi sarcini	Referinţe
NU SUNT	

53

Anexa Nr. 1 La Partea I

Teren

Nr cadastral	Suprafaţa (mp)*	Observaţii / Referinţe
57241	6.175	

* Suprafaţa este determinată in planul de proiecţie Stereo 70.

DETALII LINIARE IMOBIL

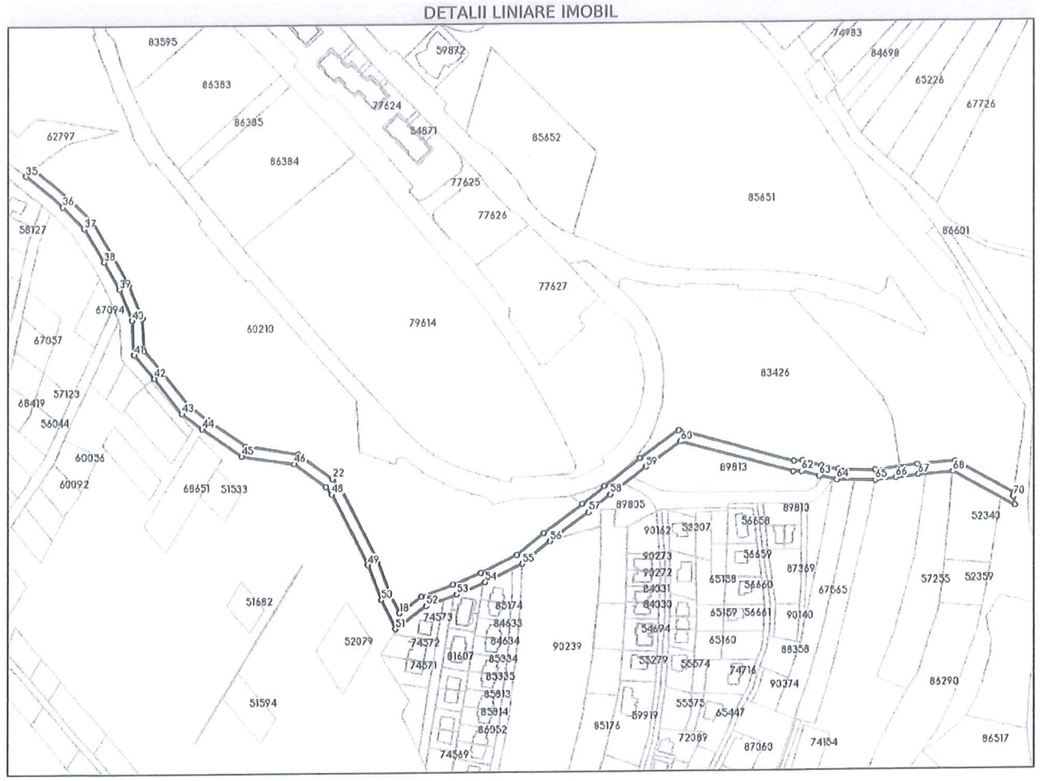

Date referitoare la teren

Nr Crt	Categorie folosinţă	Intra vilan	Suprafaţa (mp)	Tarla	Parcelă	Nr. topo	Observaţii / Referinţe
1	curti constructii	DA	6.175	-	-	-	CU DESTINATIA DRUM DE ACCES

Date referitoare la construcţii

Lungime Segmente
1) Valorile lungimilor segmentelor sunt obţinute din proiecţie în plan.

Punct început	Punct sfârşit	Lungime segment
1	2	45.559
4	5	25.076
7	8	5.878
10	11	30.454
13	14	23.859
16	17	22.916
19	20	25.244

Punct început	Punct sfârşit	Lungime segment
2	3	25.879
5	6	11.839
8	9	81.442
11	12	19.071
14	15	27.023
17	18	18.503
20	21	54.656

Punct început	Punct sfârşit	Lungime segment
3	4	28.985
6	7	13.236
9	10	32.402
12	13	32.635
15	16	20.534
18	19	13.157
21	22	8.631

54

Punct început	Punct sfârșit	Lungime segment
22	23	28.917
25	26	16.206
28	29	21.904
31	32	27.316
34	35	7.118
37	38	26.413
40	41	23.13
43	44	17.267
46	47	26.309
49	50	25.21
52	53	22.03
55	56	24.514
58	59	30.297
61	62	5.841
64	65	26.219
67	68	23.574
70	1	2.663

Punct început	Punct sfârșit	Lungime segment
23	24	36.063
26	27	29.699
29	30	24.072
32	33	21.498
35	36	32.716
38	39	21.331
41	42	21.322
44	45	32.922
47	48	6.971
50	51	21.797
53	54	20.9
56	57	32.627
59	60	28.979
62	63	12.308
65	66	13.987
68	69	47.921

Punct început	Punct sfârșit	Lungime segment
24	25	31.216
27	28	19.05
30	31	21.858
33	34	31.842
36	37	20.329
39	40	22.461
42	43	30.464
45	46	35.982
48	49	53.565
51	52	25.783
54	55	28.008
57	58	19.115
60	61	79.248
63	64	12.702
66	67	15.451
69	70	5.71

**** Lungimile segmentelor sunt determinate în planul de proiecție Stereo 70 și sunt rotunjite la 1 milimetru.**
***** Distanța dintre puncte este formată din segmente cumulate ce sunt mai mici decât valoarea 1 milimetru.**

Extrasul de carte funciară generat prin sistemul informatic integrat al ANCPI conține informațiile din cartea funciară active la data generării. Acesta este valabil în condițiile prevăzute de art. 7 din Legea nr. 455/2001, coroborat cu art. 3 din O.U.G. nr. 41/2016, exclusiv în mediul electronic, pentru activități și procese administrative prevăzute de legislația în vigoare. Valabilitatea poate fi extinsă și în forma fizică a documentului, fără semnătură olografă, cu acceptul expres sau procedural al instituției publice ori entității care a solicitat prezentarea acestui extras.
Verificarea corectitudinii și realității informațiilor conținute de document se poate face la adresa **www.ancpi.ro/verificare**, folosind codul de verificare online disponibil în antet. Codul de verificare este valabil 30 de zile calendaristice de la momentul generării documentului.

Data și ora generării,
25/05/2026, 20:24

Acest document se eliberează gratuit pentru proprietarii imobilelor. Pentru alți solicitanți, costul extrasului este de 25 de lei la ghișeu, respectiv 20 de lei dacă este obținut online prin platforma http://epay.ancpi.ro

55

Oficiul de Cadastru şi Publicitate Imobiliară CLUJ
Biroul de Cadastru şi Publicitate Imobiliară Cluj-Napoca

Nr. cerere	118574
Ziua	25
Luna	05
Anul	2026

Cod verificare
100210118512

EXTRAS DE CARTE FUNCIARĂ
PENTRU INFORMARE

Carte Funciară Nr. 82223 Floreşti

A. Partea I. Descrierea imobilului

TEREN Intravilan

Adresa: Jud. Cluj, UAT Floreşti, Loc. Floresti, str. Alexandru cel Mare

Nr. Crt	Nr. cadastral Nr. topografic	Suprafaţa* (mp)	Observaţii / Referinţe
A1	82223	1.296	Teren neimprejmuit; Drum de piatra si pamant, neimprejmuit in intravilanul localitatii . Imobil inregistrat in plan cadastral fara localizare certa datorita lipsei planului parcelar.

B. Partea II. Proprietari şi acte

Înscrieri privitoare la dreptul de proprietate şi alte drepturi reale		Referinţe
116902 / 25/05/2021		
Act Administrativ nr. HCL 25, din 26/02/2021 emis de COMUNA FLORESTI- CONSILIUL LOCAL; Act Administrativ nr. 42037, din 19/05/2021 emis de PRIMARIA FLORESTI; Inscris Sub Semnatura Privata nr. ANEXE, din 25/05/2021 emis de Iamandi Dorel; Act Normativ nr. HG 681, din 17/09/2002 emis de GUVERNUL ROMANIEI; Act Administrativ nr. PLAN CF, din 11/06/2021 emis de OCPI CLUJ; Act Administrativ nr. CF 29, din 21/08/2020 emis de OCPI CLUJ; Inscris Sub Semnatura Privata nr. MISCARE PARCELARA, din 11/06/2021 emis de Iamandi Dorel; Inscris Sub Semnatura Privata nr. PAD, din 25/05/2021 emis de Iamandi Dorel; Act Administrativ nr. 0532750, din 16/10/2008 emis de COMUNA FLORESTI;		
B1	Intabulare, drept de PROPRIETATE, dobandit prin Lege, cota actuala 1/1	A1
	1) **COMUNA FLOREŞTI**, domeniu public	

C. Partea III. SARCINI .

Inscrieri privind dezmembrămintele dreptului de proprietate, drepturi reale de garanţie şi sarcini	Referinţe
NU SUNT	

Anexa Nr. 1 La Partea I

Teren

Nr cadastral	Suprafaţa (mp)*	Observaţii / Referinţe
82223	1.296	Drum de piatra si pamant, neimprejmuit in intravilanul localitatii . Imobil inregistrat in plan cadastral fara localizare certa datorita lipsei planului parcelar.

* Suprafaţa este determinată in planul de proiecţie Stereo 70.

DETALII LINIARE IMOBIL

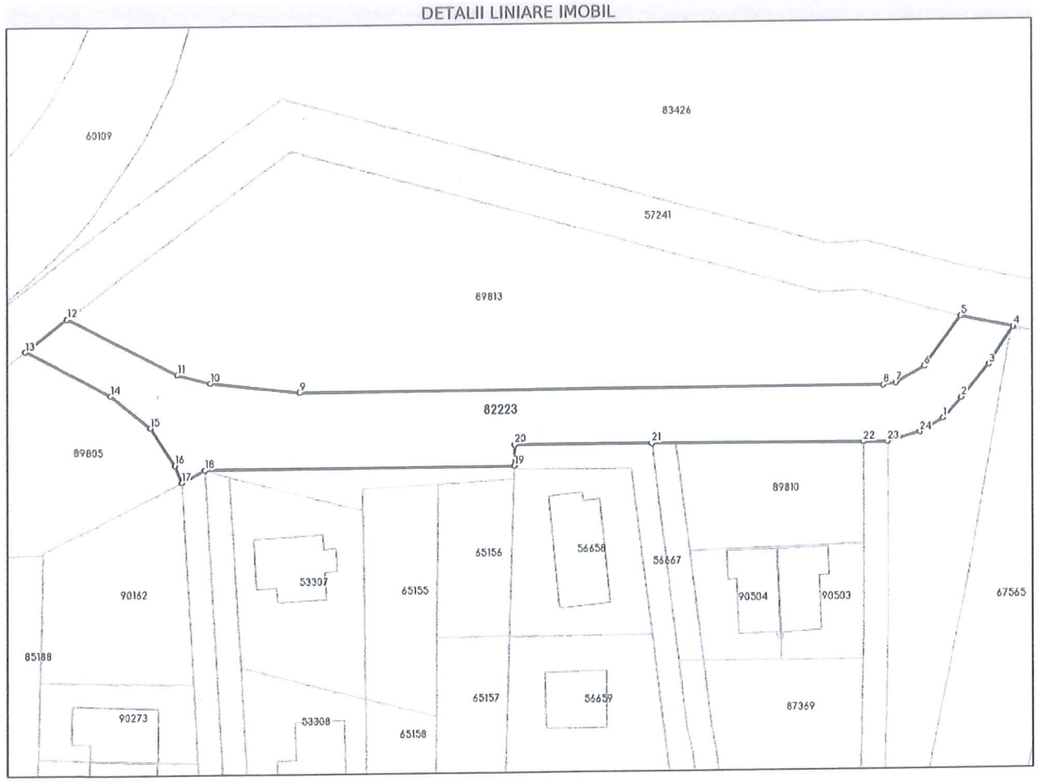

Date referitoare la teren

Nr Crt	Categorie folosinţă	Intra vilan	Suprafaţa (mp)	Tarla	Parcelă	Nr. topo	Observaţii / Referinţe
1	drum	DA	1.296	-	-	-	Drum de piatra si pamant, neimprejmuit in intravilanul localitatii . Imobil inregistrat in plan cadastral fara localizare certa datorita lipsei planului parcelar.

Date referitoare la construcţii

Lungime Segmente
1) Valorile lungimilor segmentelor sunt obţinute din proiecţie în plan.

Punct început	Punct sfârşit	Lungime segment (≈ (m)
1	2	3.962
3	4	6.402
5	6	8.929
7	8	1.808

Punct început	Punct sfârşit	Lungime segment (≈ (m)
2	3	6.099
4	5	7.701
6	7	4.635
8	9	84.278

Punct început	Punct sfârşit	Lungime segment (** (m)
9	10	12.987
11	12	17.846
13	14	13.831
15	16	6.446
17	18	3.833
19	20	3.008
21	22	30.45
23	24	4.814

Punct început	Punct sfârşit	Lungime segment (** (m)
10	11	4.97
12	13	7.675
14	15	7.346
16	17	2.674
18	19	44.599
20	21	19.988
22	23	3.497
24	1	3.875

**** Lungimile segmentelor sunt determinate în planul de proiecţie Stereo 70 şi sunt rotunjite la 1 milimetru.**
***** Distanţa dintre puncte este formată din segmente cumulate ce sunt mai mici decât valoarea 1 milimetru.**

Extrasul de carte funciară generat prin sistemul informatic integrat al ANCPI conține informațiile din cartea funciară active la data generării. Acesta este valabil în condițiile prevăzute de art. 7 din Legea nr. 455/2001, coroborat cu art. 3 din O.U.G. nr. 41/2016, exclusiv în mediul electronic, pentru activități și procese administrative prevăzute de legislația în vigoare. Valabilitatea poate fi extinsă și în forma fizică a documentului, fără semnătură olografă, cu acceptul expres sau procedural al instituției publice ori entității care a solicitat prezentarea acestui extras.
Verificarea corectitudinii și realității informațiilor conținute de document se poate face la adresa **www.ancpi.ro/verificare**, folosind codul de verificare online disponibil în antet. Codul de verificare este valabil 30 de zile calendaristice de la momentul generării documentului.

Data şi ora generării,
25/05/2026, 20:24

Acest document se eliberează gratuit pentru proprietarii imobilelor. Pentru alți solicitanți, costul extrasului este de 25 de lei la ghișeu, respectiv 20 de lei dacă este obținut online prin platforma http://epay.ancpi.ro

Oficiul de Cadastru şi Publicitate Imobiliară CLUJ
Biroul de Cadastru şi Publicitate Imobiliară Cluj-Napoca

Nr. cerere	118571
Ziua	25
Luna	05
Anul	2026

Cod verificare
100210118510

EXTRAS DE CARTE FUNCIARĂ
PENTRU INFORMARE

Carte Funciară Nr. 90283 Florești

Cartea funciară este blocată de următoarele extrase:

Nr. / Data	Notar	Blocat până la	Înregistrări blocate
115856 / 22.05.2026	Gorun Horacius Tony	05.06.2026 23:59:59	Toate

A. Partea I. Descrierea imobilului

TEREN Intravilan

Adresa: Jud. Cluj, UAT Florești, Loc. Floresti

Nr. Crt	Nr. cadastral Nr. topografic	Suprafaţa* (mp)	Observaţii / Referinţe
A1	90283	108	Imobil neimprejmuit.

B. Partea II. Proprietari şi acte

Înscrieri privitoare la dreptul de proprietate şi alte drepturi reale		Referinţe
233638 / 27/10/2025		
Act Notarial nr. ACT DE COMASARE NR 2707, din 27/10/2025 emis de BOCA AUREL;		
B1	Se infiinteaza cf. 90283 a imobilului cu nr. cad. 90283/Florești ca urmare a alipirii urmatoarelor 2 imobile: ~- nr.cad.86218\cf.86218; ~- nr.cad.89809\cf.89809;	A1
Act Notarial nr. 2370, din 26/10/2021 emis de TOMA IOANA;		
B3	Intabulare, drept de PROPRIETATEcumpărare, dobandit prin Conventie, cota actuala 1/6	A1 / B.6, B.7
	1) **MARC FLORIN-ADRIAN**, și soția 2) **MUNTEAN IOANA**, bun comun	
	OBSERVATII: pozitie transcrisa din CF 86218/Florești, inscrisa prin incheierea nr. 126388 din 13/06/2023; pozitie transcrisa din CF 82966/Florești, inscrisa prin incheierea nr. 234336 din 27/10/2021;	
Act Notarial nr. 268, din 18/01/2024 emis de SIGHARTĂU RADU ŞTEFAN;		
B5	Intabulare, drept de PROPRIETATEcumpărare și dezmembrare, dobandit prin Conventie, cota actuala 1/2	A1
	1) **CARCEA VASILE**, și soția 2) **CARCEA ILEANA-LAURA**, bun comun	
	OBSERVATII: pozitie transcrisa din CF 89809/Florești, inscrisa prin incheierea nr. 203074 din 19/09/2025; pozitie transcrisa din CF 82965/Florești, inscrisa prin incheierea nr. 11907 din 19/01/2024;	
303253 / 31/12/2025		
Act Notarial nr. 3679 CVC, din 29/12/2025 emis de NP DINEA ALINA ADRIANA;		
B6	Intabulare, drept de PROPRIETATEcumpărare, dobandit prin Conventie, cota actuala 1/6	A1
	1) **MARC-JELERIU SERGIU-MARIUS** 2) **MARC-JELERIU ELENA-ANA**, bun comun	
B7	Intabulare, drept de PROPRIETATEcumpărare, dobandit prin Conventie, cota actuala 1/6	A1
	1) **VULTUR MIRCEA-SORIN** 2) **MUNTEAN BIANCA**, bun comun	
100169 / 04/05/2026		
Act Administrativ nr. 100168, din 13/05/2026 emis de OCPI CLUJ;		
B8	Se noteaza receptia propunerii de alipire, solicitata prin cererea cu nr. 100168/04.05.2026.	A1

Înscrieri privitoare la dreptul de proprietate şi alte drepturi reale	Referinţe

C. Partea III. SARCINI .

Inscrieri privind dezmembrămintele dreptului de proprietate, drepturi reale de garanţie şi sarcini	Referinţe
NU SUNT	

Anexa Nr. 1 La Partea I

Teren

Nr cadastral	Suprafaţa (mp)*	Observaţii / Referinţe
90283	108	Imobil neimprejmuit.

* Suprafaţa este determinată in planul de proiecţie Stereo 70.

DETALII LINIARE IMOBIL

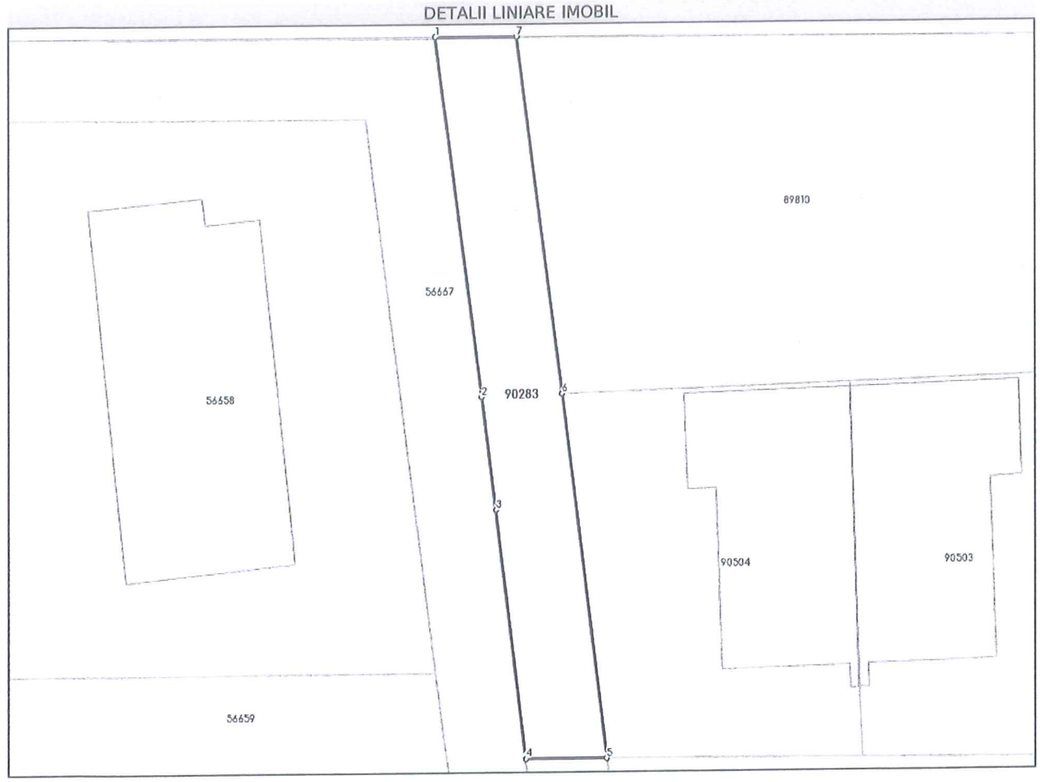

Date referitoare la teren

Nr Crt	Categorie folosinţă	Intra vilan	Suprafaţa (mp)	Tarla	Parcelă	Nr. topo	Observaţii / Referinţe
1	faneata	DA	108	-	-	-	

Date referitoare la construcţii

Lungime Segmente
1) Valorile lungimilor segmentelor sunt obţinute din proiecţie în plan.

Punct început	Punct sfârşit	Lungime segment (= (m)
1	2	15.606
2	3	4.882
3	4	10.726
4	5	3.503
5	6	15.735
6	7	15.477

Punct început	Punct sfârşit	Lungime segment (= (m)
7	1	3.516

**** Lungimile segmentelor sunt determinate în planul de proiecţie Stereo 70 şi sunt rotunjite la 1 milimetru.**
***** Distanţa dintre puncte este formată din segmente cumulate ce sunt mai mici decât valoarea 1 milimetru.**

Extrasul de carte funciară generat prin sistemul informatic integrat al ANCPI conține informațiile din cartea funciară active la data generării. Acesta este valabil în condițiile prevăzute de art. 7 din Legea nr. 455/2001, coroborat cu art. 3 din O.U.G. nr. 41/2016, exclusiv în mediul electronic, pentru activități și procese administrative prevăzute de legislația în vigoare. Valabilitatea poate fi extinsă și în forma fizică a documentului, fără semnătură olografă, cu acceptul expres sau procedural al instituției publice ori entității care a solicitat prezentarea acestui extras.
Verificarea corectitudinii și realității informațiilor conținute de document se poate face la adresa **www.ancpi.ro/verificare**, folosind codul de verificare online disponibil în antet. Codul de verificare este valabil 30 de zile calendaristice de la momentul generării documentului.

Data şi ora generării,
25/05/2026, 20:24

Acest document se eliberează gratuit pentru proprietarii imobilelor. Pentru alți solicitanți, costul extrasului este de 25 de lei la ghișeu, respectiv 20 de lei dacă este obținut online prin platforma http://epay.ancpi.ro

62

ing. POPA FLAVIU MIHAI Tel.: 0745 88.56.50	A.N.R.E Verificator de proiecte In domeniul instalaţiilor electrice tehnologice	Adeverinta nr. 202020060/22.10.2020, valabilă pînă la data de 22.10.2030

REFERAT 67/25.05.2026

Privind verificarea tehnică de calitate conform Ordinului nr. 116 din 20.12.2016 pentru modificarea anexei la Ordinul președintelui Autorității Naționale de Reglementare în Domeniul Energiei nr. 11/2013 privind aprobarea Regulamentului pentru autorizarea, verificatorilor de proiecte în domeniul instalațiilor electrice tehnologice.

Lucrarea **S.C. RM ELECTRIC SRL** - **„Bransament electric subteran pentru locuinta semicolectiva cu 2 unitati locative situata in loc. Floresti, str. Alexandru cel Mare nr. 21"**

1. Date de identificare:

1.1. Proiectant de specialitate: S.C. RM ELECTRIC S.R.L. Mun. Cluj Napoca, str. Gheorghe Dima, Nr. 37, Apt. 13;

1.2. Beneficiar : MARC FLORIN ADRIAN, Loc. Floresti, str. Magnoliei, Nr .22;

1.3. Data prezentării proiectului pentru verificare: **25.05.2026**

1.4. Faza de proiectare: **P.A.C.**

Autoritatea Națională de Reglementare în Domeniul Energiei
POPA FLAVIU MIHAI
CNP: 1820601124940
Verificator de Proiecte de Instalații Electrice
Adeverința nr. 202020060
Emisă la data de 22.10.2020

2. DESCRIEREA GENERALĂ A LUCRĂRILOR

2.1. Amplasamentul loc. Floresti, str. Alexandru cel Mare , Nr. 21;

2.2. Topografia:

→ altitudinea: 340m;

→ topologia : loc. Floresti, str. Alexandru cel Mare;

→ grad de poluare : zonă nepoluată (conf. NTE 001/03/00)

2.3. Clima şi fenomenele naturale specifice zonei:

Temperatura solului 20˚C vara si 5˚C iarna, la o adancime cuprinsa intre 0.7-1.2m. Zona afectata de lucrari este situata din punct de vedere meteorologic in zona A, amplasament tip 1 si are urmatoarele caracteristici:

- temperatura aerului: maxima 40˚C, minima -30˚C, medie 15˚C
- presiunea dinamica data de vant:
  - 30 daN/mp – vant maxim fara chiciura
  - 12 daN/mp – vant simultan cu chiciura
- viteza maxima a vantului: 30 m/s
- grosimea stratului de chiuciura: 16mm
- indicele cronokeraunic >160 ore/an
- factori de poluare a zonei: nu sunt

4. Geologia, seismicitatea:

- Conform Normativului P100-1/2006 lucrarea este amplasată în zonă de hazard seismic cu acceleraţia orizontală a terenului pentru proiectare ag=0.08g, (pentru cutremure având intervalul mediu de recurenţă IMR=100ani) şi cu perioada de colţ: Tc=0,75 s

2.5. Fundamentarea necesităţii şi oportunităţii investiţiei.

Lucrarea este determinata de solicitarea beneficiarului pentru realizarea unui bransament de energie electrica pentru obiectiv;

- Comanda de proiectare;

63

ing. POPA FLAVIU MIHAI Tel.: 0745 88.56.50	A.N.R.E Verificator de proiecte In domeniul instalaţiilor electrice tehnologice	Adeverinta nr. 202020060/22.10.2020, valabilă pînă la data de 22.10.2030

- Avizul tehnic de racordare nr. 6010260201634 din 12.02.2026;

2.6. Prezentarea proiectului pe specialitaţi:

A. Lucrări la partea electrică

Pentru alimentarea cu energie electrica a a imobilului se va monta o firida de distributie retea,de tip E2-4, pe postament de beton, pe proprietatea beneficiarului, cu acces dinspre drum; se va realiza la firida o priza de legare la pamant a carei valoare maxima a rezistentei de dispersie nu va depasi 4 ohmi
Firida de distribuție nou proiectata se va alimenta din postul de transformare existent, PTAB Cartier 3 Floresti printr-un cablu de tip ACYAbY 3x150+70mmp, în lungime de 160m,
Cablul se va monta pe marginea str. Alexandru cel Mare, prin săpătură deschisă in carosabil pietruit si prin spatiul verde.
Din firida proiectata E2-4, se va poza un circuit electric subteran, in cablu de tip ACYAbY 3x25+16 mmp, in lungime de cca. 2 m, pana la un FDCP 2T montat in proprietatea beneficiarului langa firida E2-4;
Pentru consumatorii trifazati, FDCP ul se va echipa cu disjunctoare automate 3P+N, It=16A, Iem=(5-10)*It si DPST, si cu locuri pentru contoare electronice trifazate, de unde se vor realiza coloane individuale, monofazate, pana la tablourile generale ale consumatorilor;;
-FDCP-ul se vor racorda la o priza de pamant avand Rp≤4 ohmi iar DPST se vor racorda la o priza de pamant avand Rp≤1500 ohmi.

Pentru realizarea obiectivului proiectat sunt necesare următoarele lucrări de construcții:
- Realizarea sapaturilor entru pozarea cablurilor de JT in tub la subtraversarea carosabilelor pietruite;
- Realizarea săpăturilor pentru pozarea rețelei de JT în pat de nisip în zone verzi;
În zonele de carosabile pietruite, cablurile se vor proteja în tuburi PVC Ø110 mm încastrate în pat de beton C8/10;
- Refacerea terenurilor la starea inițială.
Molozul, deşeurile şi excedentul de pământ rezultat în urma săpăturii se vor evacua la o rampă de gunoi autorizată şi stabilită de către administraţia publică locală din zonă

Punctul de racordare: TDRI 0.4kV a PTAb 3 Cartier Floresti.
Punctul de delimitare: va fi la coloanele iesire din FDCP, plecare spre consumatori.

Autoritatea Națională de Reglementare în Domeniul Energiei
POPA FLAVIU MIHAI
CNP: 1820601124430
Verificator de Proiecte de Instalații Electrice
Adeverința nr. 202020060
Emisă la data de 22.10.2020

3. Avize si acorduri– conform listei avizelor

4. Partile desenate

Nr. crt.	Denumirea planşei	Scara	Indicativul planşei
1.	Plan de incadrare in zona	1:2000	Pl. E01
2.	Plan de situatie	1:500	Pl. E02
3.	Profil cablu in sapatura spatiu verde	1:10	Pl. C01
4.	Profil cablu in sapatura carosabil pietruit	1:10	Pl. C02
5.	Profil cablu in sapatura trotuar pietruit	1:10	Pl. C03
6.	Detaliu montare firida de retea	1:20	Pl. C04
7.	Detaliu montare FDCP2T	1:20	Pl. C05
8.	Detaliu realizare priza de pamant firida si FDCP2T	1:20	Pl. C06

ing. POPA FLAVIU MIHAI Tel.: 0745 88.56.50	A.N.R.E Verificator de proiecte In domeniul instalaţiilor electrice tehnologice	Adeverinta nr. 202020060/22.10.2020, valabilă pînă la data de 22.10.2030

5. Lista cu cantitati de lucrari

Devizul general este anexat documentatiei;

6. Documente ce se prezintă la verificare:

- Piese scrise:
- Memoriu Tehnic.
- Parti desenate: conform celor mentionate la punctul 5 .

7. Lista minimala de control

Nr. Crt.	Cerinta necesara si cuprinsa in proiect	Faza **P.A.C.**	Observaţii
1.	Conformitate cu avizul tehnic de racordare	Da	-
2.	Conformitate la cerintele legale si alte cerinte	Da	-
3.	Conformitate la cerintele de mediu	Da	-
4.	Fundamentarea necesităţii şi oportunităţii lucrarilor	Da	-
5.	Deviz general	Da	-
6.	Incadrarea in zona seismica	Da	-
7.	Piese scrise si desenate	Da	-

8. Concluzii asupra verificării:

Proiectul rezolva cerintele tehnice si functionale exprimate prin normele in vigoare. Sunt adoptate solutii corecte din punct de vedere tehnic.

Orice modificare adusa documentatiei si nesupusa unei noi verificari, conduce la incetarea responsabilitatii verificatorului. În urma verificării se consideră proiectul corespunzător, pentru faza verificată, semnându-se si stampilandu-se documentele, conform normelor in vigoare

Verificator de proiecte de instalatii electrice,
ing. Flaviu Mihai POPA

Domeniul Energiei
Verificator
Adeverinta nr. 202020
Emisă la data de 22.10.2020

65

S.C. ELECTRO PRO PASS S.R.L.	BRANSAMENT ELECTRIC SUBTERAN PENTRU LOCUINTA SEMICOLECTIVA CU 2 UNITATI LOCATIVE SITUATA IN LOC. FLORESTI, STR. ALEXANDRU CEL MARE NR. 21	Număr proiect 3/2026

LUCRAREA NR. 3/2026

BRANSAMENT ELECTRIC SUBTERAN PENTRU LOCUINTA SEMICOLECTIVA CU 2 UNITATI LOCATIVE SITUATA IN LOC. FLORESTI, STR. ALEXANDRU CEL MARE NR. 21

Autoritatea Națională de Reglementare în Domeniul Energiei
POPA FLAVIU MIHAI
CNP 1[illegible]01124940
Verificator de Proiecte de Instalații Electrice
Adeverința nr. 202020060
Emisă la data de 22.10.2020

LISTA PLANSELOR

Nr. crt.	Denumirea planşei	Scara	Indicativul planşei
1.	Plan de incadrare in zona	1:2000	Pl. E01
2.	Plan de situatie	1:500	Pl. E02
3.	Profil cablu in sapatura spatiu verde	1:10	Pl. C01
4.	Profil cablu in sapatura carosabil pietruit	1:10	Pl. C02
5.	Profil cablu in sapatura trotuar pietruit	1:10	Pl. C03
6.	Detaliu montare firida de retea	1:20	Pl. C04
7.	Detaliu montare FDCP2T	1:20	Pl. C05
8.	Detaliu realizare priza de pamant firida si FDCP2T	1:20	Pl. C06

Proiectant,
Ing. Cornel Filip

SOCIETATEA RM ELECTRIC S.R.L. 1 CLUJ-NAPOCA, ROMÂNIA

99



S.C. RM ELECTRIC S.R.L.

Mun. Cluj Napoca, str. Gheorghe Dima, Nr. 37, Apt. 13, jud. Cluj
Atestat C1A Nr. 22941 din 06.03.2025 valabil pana la 06.03.2030
Atestat C2A Nr. 15694 din 23.03.2020 valabil pana la 06.03.2030

SPECIFICATIE	NUME	SEMNATURA	Scara:
SEF PROIECT	ing. Cornel Filip		1: 2000
PROIECTAT	ing. Cornel Filip		Data:
DESENAT	ing. Cornel Filip		MAI 2026

Beneficiar: Marc Florin Adrian
Loc. Floresti, str. Magnoliei, nr. 22

Titlu Proiect:
Bransament electric subteran pentru locuinta colectiva cu doua unitati locative

Amplasament:
Jud. Cluj, Loc. Floresti, str. Alexandru cel Mare, 21

Titlu Planso:
Plan de incadrare in zona

POPA FLAVIU CNP: 1820601124940
Verificator de Proiecte de Instalații Electrice
Atestat nr. 2020
Emisă la data de 22.11.2020

Proiect nr. 3/2026

Faza: P.A.C.

Planso nr. E01

nr. cad: 83426

PTAB 3 Cartier Floresti existent

nr. cad: 57241 drum domeniu public

Acyaby 3x150+70 mmp pr. 160m

nr. cad: 89813

nr. cad: 57241 domeniu public

strada Alexandru cel Mare

cad: 82223-drum domeniu public

nr. cad. 82223-drum domeniu public

cad: 89810

nr. cad. 82965

nr. cad. 54047-drum privat

FIRIDA 2-4 pr. pp< 4 ohmi

FDCP-2T pr. pp< 4 ohmi

D+P+M

56658-C1

P

65156

65155

53307-C1

53307

83852

Acyaby 3x25+16 mmp pr. 55m

nr. cad. 56658

nr. cad. 56659

56659-C1

65157

56659

53308-C1

53308

65158

56660-C1

56660

84031

84031-C1

84030-C1

84030

83621

83621-C1

83659

83659-C1

6515

Dp+P+E

S = 152.92 mp

cad: 90504

cad: 90503

cad: 90280-drum

nr. cad. 54044

Legenda

- post de transformare existent
- firida de retea(E2–4) proiectata
- firida de distributie contorizare si protectie (FDCP) proiectata
- linie electrica subterana Acyaby 3x150+70 mmp proiectata
- linie electrica subterana Acyaby 3x25+16 mmp proiectata
- priza de pamant proiectata

Nr. crt	Name	Y Coordinate	X Coordinate
1	traseu cablu	384651.192	581595.223
2	traseu cablu	384657.348	581592.334
3	traseu cablu	384673.461	581612.497
4	traseu cablu	384673.771	581581.311
5	traseu cablu	384717.627	581580.469
6	traseu cablu	384740.785	581581.901
7	traseu cablu	384743.264	581575.538
8	traseu cablu	384745.663	581560.37
1	traseu cablu	384749.262	581559.748

Autoritatea Națională de Reglementare în Domeniul Energiei
POPA FLAVIU MIHAI
CNP: 1820601124940
Verificator de Proiecte de Instalații Electrice
Adeverința nr. 20202006
Emisă la data de 12.10.2020

67565

54640

S.C. RM ELECTRIC S.R.L.
Mun. Cluj Napoca, str. Gheorghe Dima, Nr. 37, Apt. 13, jud. Cluj
Atesat C1A Nr. 22941 din 06.03.2025 valabil pana la 06.03.2030
Atesat C2A Nr. 15694 din 23.03.2020 valabil pana la 06.03.2030

SPECIFICATIE	NUME	SEMNATURA	Scara:
SEF PROIECT	ing. Cornel Filip		1:500
PROIECTAT	ing. Cornel Filip		Data: mai 2026
DESENAT	ing. Cornel Filip		

Beneficiar: Marc Florin Adrian
Loc. Floresti, str. Magnoliei, nr. 22

Proiect nr: 3/2026

Titlu Proiect:
Bransament electric subteran pentru locuinta semicolectiva cu 2 unitati locative

Amplasament:
Jud. Cluj, Loc. Floresti, str. Alexandru cel Mare, 21

Faza: P.A.C.

Titlu Plansa:
Plan de situatie

Plansa nr. E02

zona verde
(pozare 1 cablu JT in nisip)

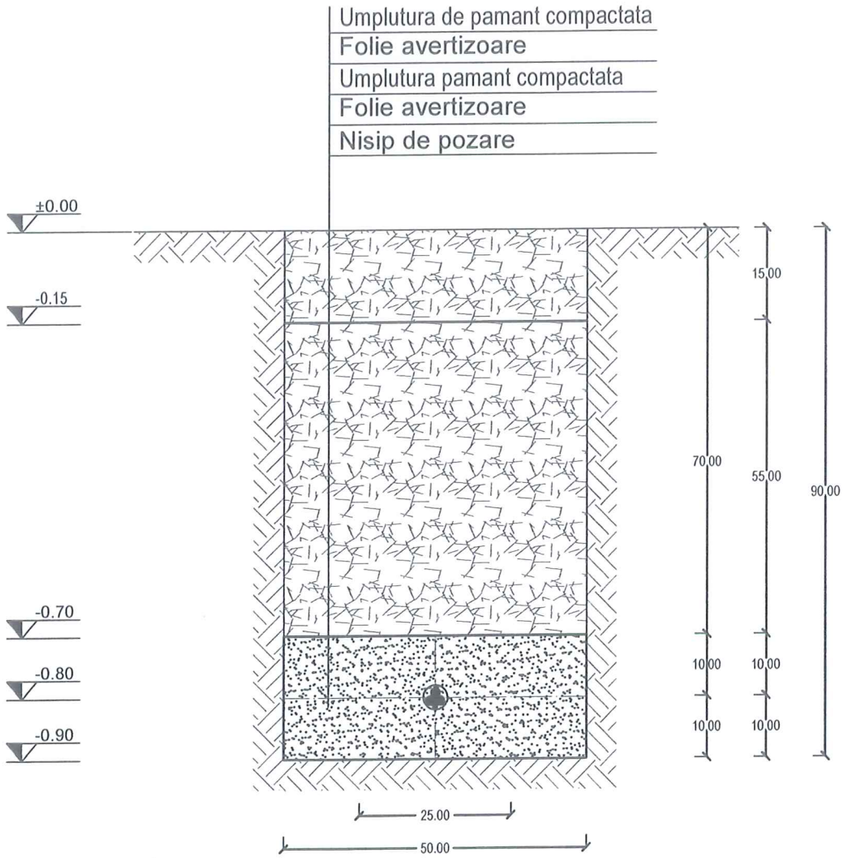

Categoria de importanta C
Clasa de importanta III

Autoritatea Naţională de Reglementare î.
Domeniul Energiei
POPA FLAVIU MIHAI
CNP: 1820601124940
Verificator de Proiecte de Instalaţii Electrice
Adeverinţa nr. 20202060
Emisă la data de 22.10.2020

S.C. RM ELECTRIC S.R.L.
Mun. Cluj Napoca, str. Gheorghe Dima, Nr. 37, Apt. 13, jud. Cluj
Atestat C1A Nr. 22941 din 06.03.2025 valabil pana la 06.03.2030
Atestat C2A Nr. 15694 din 23.03.2020 valabil pana la 06.03.2030

SPECIFICATIE	NUME	SEMNATURA	Scara:
SEF PROIECT	ing. Cornel Filip		1:10
PROIECTAT	ing. Cornel Filip		Data:
DESENAT	ing. Cornel Filip		mai 2026

Beneficiar: Marc Florin Adrian
Loc. Floresti, str. Magnoliei, nr. 22

Titlu Proiect:
Bransament electric subteran pentru locuinta semicolectiva cu 2 unitati locative

Amplasament:
Jud. Cluj, Loc. Floresti, str. Alexandru cel Mare, 21

Titlu Plansa:
Profil cablu in sapatura – spatiu verde

Proiect nr. 3/2026

Faza: P.A.C.

Plansa nr. C01

carosabil pietruit
(pozare 1 cablu JT in tub)

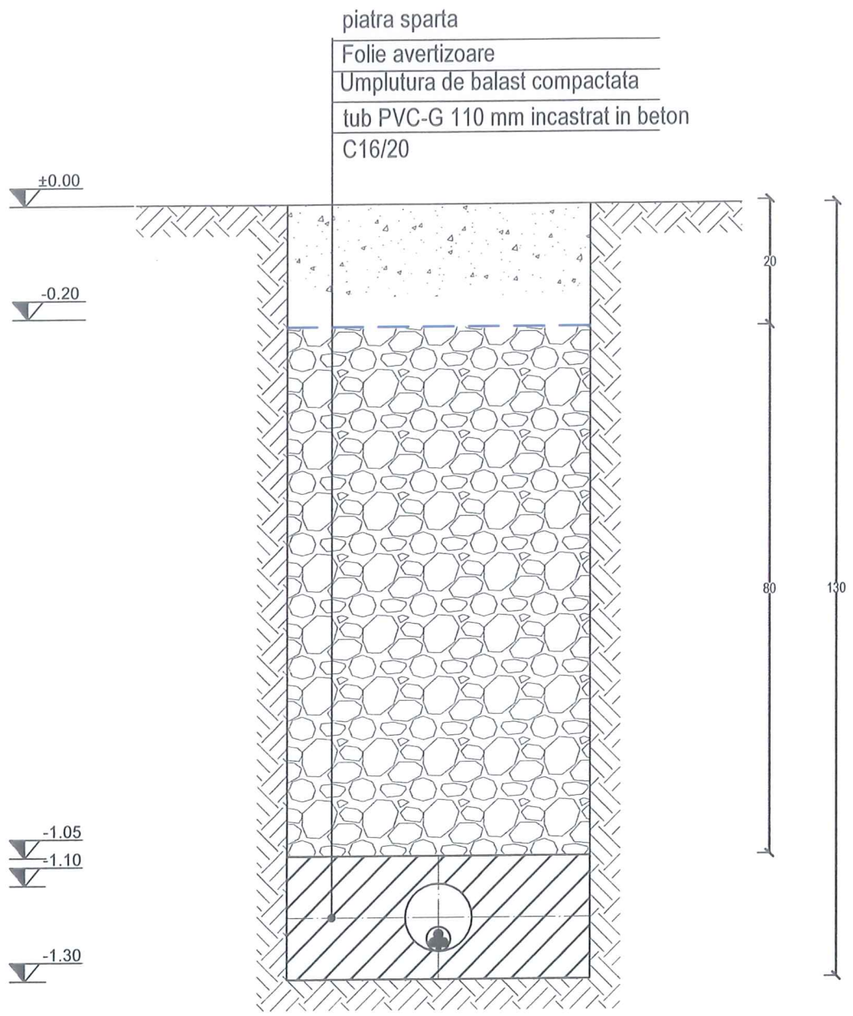

Categoria de importanta C
Clasa de importanta III

Autoritatea Nationala de Reglementare i.
Domeniul Energiei
POPA FLAVIU MIHAI
CNP: 1820601124940
Verificator de Proiecte da Instalatii Electrice
Adeverinta nr. 202[illegible]
Emisă la data de 22.1[illegible]

S.C. RM ELECTRIC S.R.L. Mun. Cluj Napoca, str. Gheorghe Dima, Nr. 37, Apt. 13, jud. Cluj Atesat C1A Nr. 22941 din 06.03.2025 valabil pana la 06.03.2030 Atesat C2A Nr. 15694 din 23.03.2020 valabil pana la 06.03.2030			Beneficiar: Marc Florin Adrian Loc. Floresti, str. Magnoliei, nr. 22
			Titlu Proiect: Bransament electric subteran pentru locuinta semicolectiva cu 2 unitati locative
			Amplasament: Jud. Cluj, Loc. Floresti, str. Alexandru cel Mare, 21
			Titlu Plansa: Profil cablu in sapatura – carosabil pietruit

SPECIFICATIE	NUME	SEMNATURA	Scara: 1:10
SEF PROIECT	ing. Cornel Filip		
PROIECTAT	ing. Cornel Filip		Data: mai 2026
DESENAT	ing. Cornel Filip		

Proiect nr.	3/2026
Faza:	P.A.C.
Plansa nr.	C02

trotuar pietruit
(pozare 1 cablu JT in nisip)

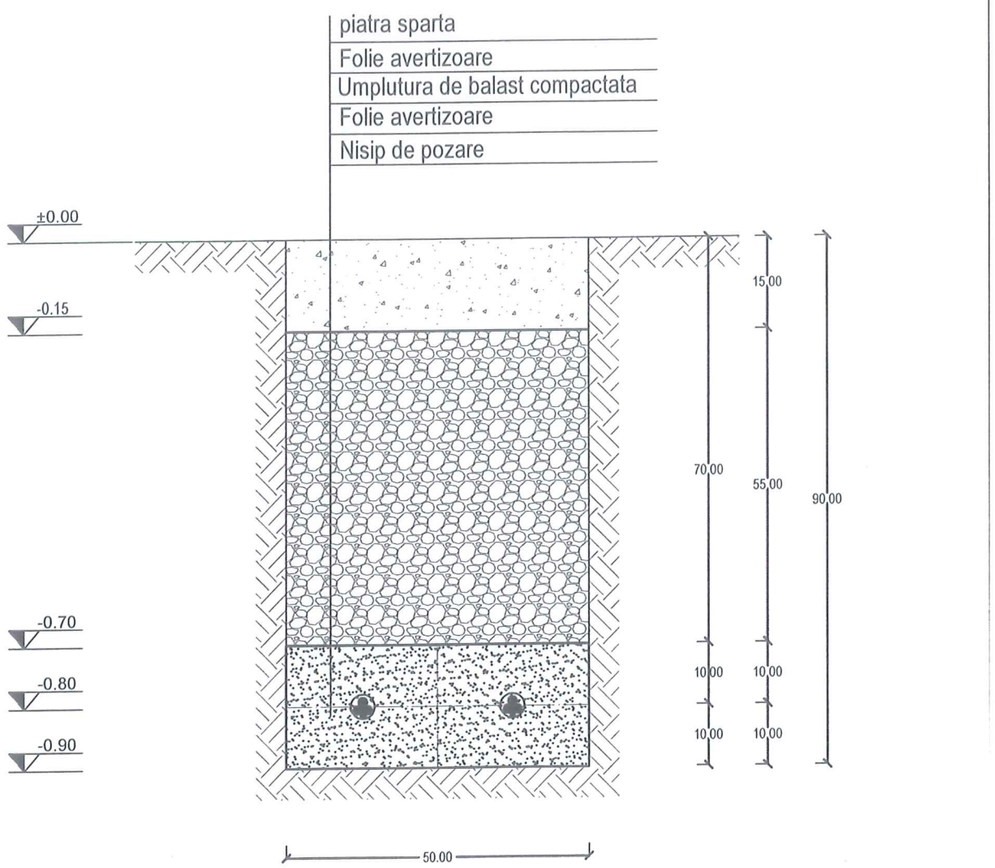

Categoria de importanta C
Clasa de importanta III

Autoritatea Națională de Reglementare în Domeniul Energiei
POPA FLAVIU MIHAI
CNP: 1820601124940
Verificator de Proiecte de Instalații Electrice
Adeverința nr. 202020060
Emisă la data de 22.10.2020

S.C. RM ELECTRIC S.R.L.
Mun. Cluj Napoca, str. Gheorghe Dima, Nr. 37, Apt. 13, jud. Cluj
Atestat C1A Nr. 22941 din 06.03.2025 valabil pana la 06.03.2030
Atestat C2A Nr. 15694 din 23.03.2020 valabil pana la 06.03.2030

SPECIFICATIE	NUME	SEMNATURA	Scara: 1:10
SEF PROIECT	ing. Cornel Filip		
PROIECTAT	ing. Cornel Filip		Data: mai 2026
DESENAT	ing. Cornel Filip		

Beneficiar: Marc Florin Adrian
Loc. Floresti, str. Magnoliei, nr. 22

Titlu Proiect:
Bransament electric subteran pentru locuinta semicolectiva cu 2 unitati locative

Amplasament:
Jud. Cluj, Loc. Floresti, str. Alexandru cel Mare, 21

Titlu Planse:
Profil cablu in sapatura – trotuar pietruit

Proiect nr. 3/2026

Faza: P.A.C.

Planse nr. C03

VEDERE CU USĂ

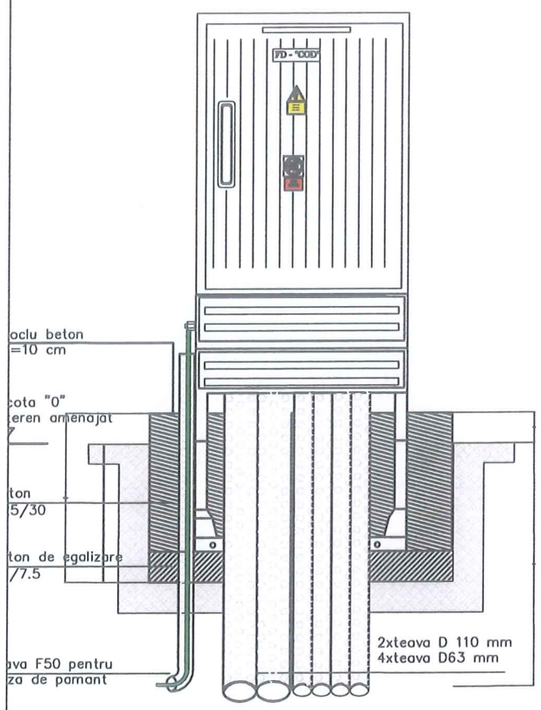

VEDERE
LATERALĂ

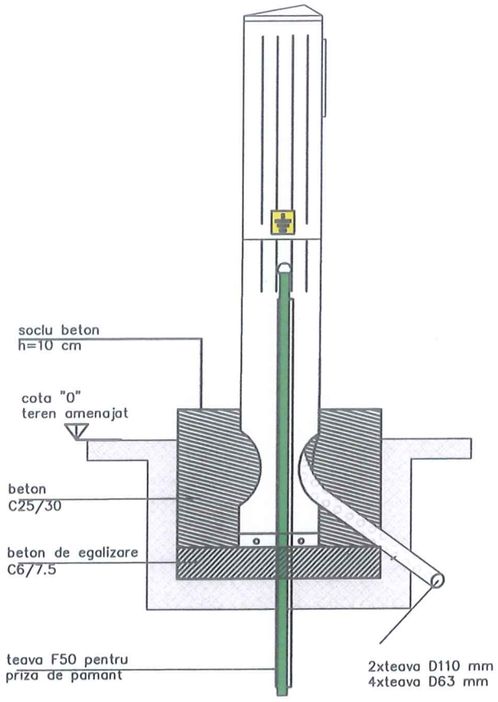

Autoritatea Națională de Reglementare în Domeniul Energiei
POPA FLAVIU MIHAI
CNP: 1820601124940
Verificator de Proiecte de Instalații Electrice
Adeverința nr. 202026850
Emisă la data de 22.10.2020

S.C. RM ELECTRIC S.R.L. Mun. Cluj Napoca, str. Gheorghe Dima, Nr. 37, Apt. 13, jud. Cluj Atesat C1A Nr. 22941 din 06.03.2025 valabil pana la 06.03.2030 Atesat C2A Nr. 15694 din 23.03.2020 valabil pana la 06.03.2030			Beneficiar: Marc Florin Adrian Loc. Floresti, str. Magnoliei, nr. 22
			Titlu Proiect: Bransament electric subteran pentru locuinta semicolectiva cu 2 unitati locative
			Amplasament: Jud. Cluj, Loc. Floresti, str. Alexandru cel Mare, 21
			Titlu Planse: Detaliu montare firida de retea

SPECIFICATIE	NUME	SEMNATURA	Scara: 1:20
SEF PROIECT	ing. Cornel Filip		
PROIECTAT	ing. Cornel Filip		Data: mai 2026
DESENAT	ing. Cornel Filip		

Proiect nr. 3/2026

Faza: P.A.C.

Plansa nr. C04

VEDERE CU USĂ

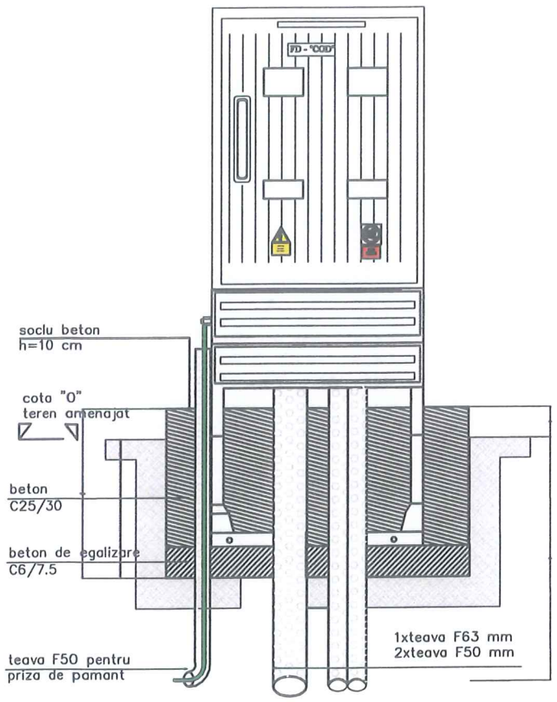

VEDERE
LATERALĂ

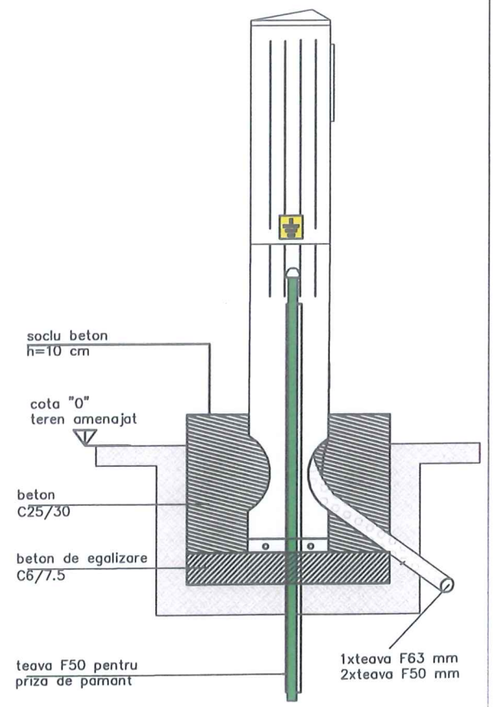

Autoritatea Națională de Reglementare în Domeniul Energiei
POPA FLAVIU MIHAI
CNP: 1820601124940
Verificator de Proiecte de Instalații Electrice
Adeverința nr. 202020060
Emisă la data de 22.10.2020

S.C. RM ELECTRIC S.R.L. Mun. Cluj Napoca, str. Gheorghe Dima, Nr. 37, Apt. 13, jud. Cluj Atesat C1A Nr. 22941 din 06.03.2025 valabil pana la 06.03.2030 Atesat C2A Nr. 15694 din 23.03.2020 valabil pana la 06.03.2030			Beneficiar: Marc Florin Adrian Loc. Floresti, str. Magnoliei, nr. 22
			Titlu Proiect: Bransament electric subteran pentru locuinta semicolectiva cu 2 unitati locative
			Amplasament: Jud. Cluj, Loc. Floresti, str. Alexandru cel Mare, 21
			Titlu Plansa: Detaliu montare FDCP2T

SPECIFICATIE	NUME	SEMNATURA	Scara: 1:20
SEF PROIECT	ing. Cornel Filip		
PROIECTAT	ing. Cornel Filip		Data: mai 2026
DESENAT	ing. Cornel Filip		

Proiect nr. 3/2026

Faza: P.A.C.

Plansa nr. C09

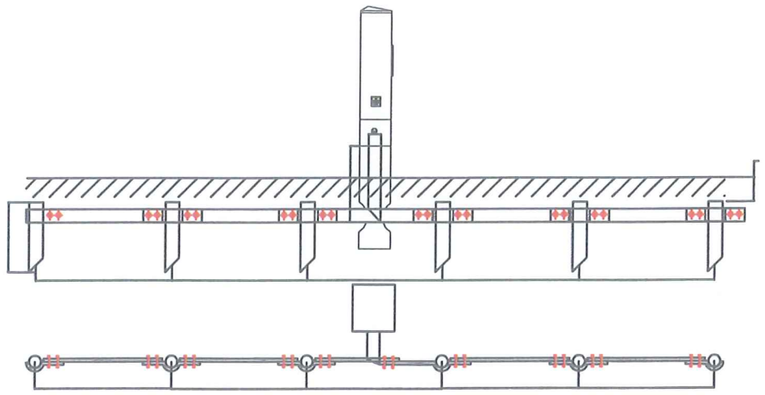

Nota
- Valoare rezistentei prizei de pamant este de Rp<4W
- Valoarea rezistentei prizei de pamant calculata la sol cu r=100Wm, este Rp=3.96W
- Toate organele de asamblare se vor proteja prin galvanizare electrochimica, conform STAS 7222-89, grosimea stratului de zinc va fi de 12mm
- Electrozii se vor zincа la cald conform STAS 7221-89, grosimea stratului de zinc va fi de 44mm
- Greutatea totala platbanda OL-Zn 40x4 mm=32kg

Poz.	Denumirea		Buc.	Material	Dimensiuni	Greutate
6	Bolta dantura cu doli otelat	STAS 1061-75	22	Arc 6	M 12	0.074kg
5	Piulita hexagonala	STAS 4071-89	22	OL 37	M 12	0.300kg
4	Surub cap hexagonal	STAS 2317-89	22	OL 37	M 12x35	0.94kg
3	Electrod vertical, L=1.5m		6	Teava OL-Zn	F 2 ½"	58.8kg
2	Banda de legare a echipament L=2.5m		1	OL 37	40x4 mm Zn	3.2kg
1	Electrod orizontal, L=22.5m		1	OL 37	40x4 mm Zn	28.12kg

Autoritatea Naţională de Reglementare în Domeniul Energiei
POPA FLAVIU MIHAI
CNP: 1820601124940
Verificator de Proiecte de Instalaţii Electrice
Adeverinţa nr. 20202060
Emisă la data de 22.10.2020

S.C. RM ELECTRIC S.R.L.
Mun. Cluj Napoca, str. Gheorghe Dima, Nr. 37, Apt. 13, jud. Cluj
Atesat C1A Nr. 22941 din 06.03.2025 valabil pana la 06.03.2030
Atesat C2A Nr. 15694 din 23.03.2020 valabil pana la 06.03.2030

Beneficiar: Marc Florin Adrian
Loc. Floresti, str. Magnoliei, nr. 22

Titlu Proiect:
Bransament electric subteran pentru locuinta semicolectiva cu 2 unitati locative

Amplasament:
Jud. Cluj, Loc. Floresti, str. Alexandru cel Mare, 21

Titlu Plansa:
Detaliu realizare priza de pamant firida si FDCP2T

Proiect nr. 3/2026

Faza: P.A.C.

Plansa nr. C06

SPECIFICATIE	NUME	SEMNATURA	Scara: 1:20
SEF PROIECT	ing. Cornel Filip		
PROIECTAT	ing. Cornel Filip		Data: mai 2026
DESENAT	ing. Cornel Filip		